Qualität ● Sicherheit ● Transparenz

Druckluftmotoren- und Planetengetriebetechnik

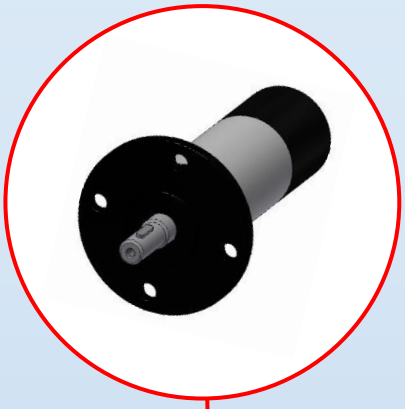

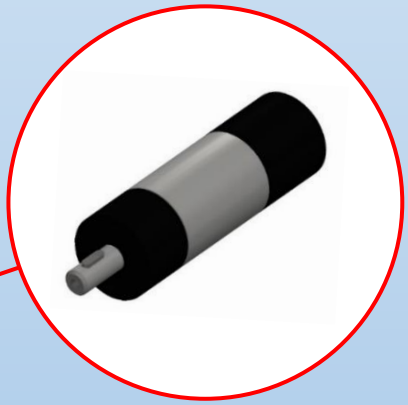

AIR vogel tec®

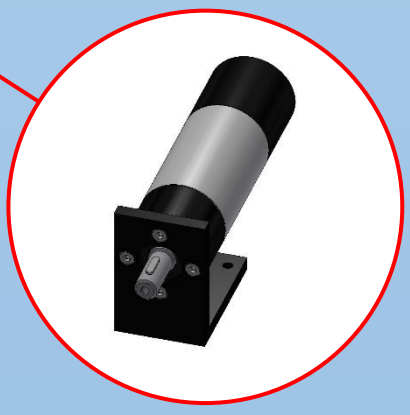

Produktkatalog Druckluftmotoren

Druckluftmotor

Technische Eigenschaften und Charakteristika der speziellen Baureihen **AT / LAT / VAT** machen diese zu einem unentbehrlichen Antrieb in fast allen Branchen. Druckluftmotoren sind unempfindlich gegenüber elektrischen Störungen und können selber keine verursachen.

Bei AIR-tec-Vogel® GmbH finden Erstausrüster maßgeschneiderte Druckluftmotoren genau nach Ihrem Anforderungsprofil. Unsere treuen Kunden schätzen unsere Erfahrung, Flexibilität und Innovation in gewohnter Qualität (Made in Germany).

Druckluftmotoren aus dem Hause AIR-tec-Vogel® GmbH können unbegrenzt oft gestartet und gestoppt werden **„100 Prozentige Einschaltdauer bei maximaler Leistung“**. Drehmoment und Drehzahl sowie Drehrichtung lassen sich drucklufttypisch einfach ändern. Drehzahl- und Drehmomenteigenschaften können einfach durch den Luftdruck oder über die Luftmenge reguliert werden. Aufwendige und teure Steuermechanismen mit Reserven wie bei Elektroantrieben werden überflüssig.

Sollte trotzdem eine Überlastung auftreten, fällt lediglich die Drehzahl soweit ab, bis sich ein Gleichgewicht zwischen gefordertem Drehmoment und der Drehzahl einstellt. Ideal für viele Anwendungen auch unter gefährlichen oder für Menschen schädlichen Einsatzbedingungen. Der Luftdruck ist an jedem Motorteil höher als in der Umgebung.

Druckluftmotoren aus dem Hause AIR-tec-Vogel® GmbH haben einen weichen Anlauf, dadurch werden Antriebsbauteile weniger belastet. Eine Besonderheit ist unsere spezielle Wellenabdichtung. Diese verhindert das Ein- und Ausdringen von Schmutzpartikel.

Qualität ● Sicherheit ● Transparenz

Druckluftmotoren aus dem Hause AIR-tec-Vogel® GmbH durchlaufen einer 100% Kontrolle. Alle Druckluftmotoren werden vor Auslieferung ausgiebig auf Leistung und Laufruhe getestet. Wir bieten Ihnen Lieferungen und Serviceleistungen, um höchstmögliche Produktivität und Effizienz zu sichern und nachhaltig Qualität und Sicherheit zu gewährleisten.

Unser Qualitätsmanagementsystem (QMS) ist durch den TÜV Süd nach der neuen ISO 9001:2015 bestätigt worden.

Der in diesem Katalog aufgeführte Leitfaden soll Ihnen umfassende Informationen der technischen Ausführungen geben, die Sie bei der richtigen Auslegung der Anlage unterstützen.

Wir haben die passende Lösung zu Ihrem Anforderungsprofil.

Fragen Sie unsere Spezialisten für Ihre Anwendung, wir beraten Sie umfangreich!

Technische Änderungen vorbehalten **Maße alle in mm**

www.air-tec-vogel.de ● E-Mail: info@air-tec-vogel.de

Tel: +49 6406/7758483 ● Fax +49 6406/7758481

AIR-tec-Vogel GmbH ● Brunnenstraße 48 ● D-35460 Staufenberg

Auswahl des richtigen Motors

1. Festlegen der richtigen Rahmendaten

Nicht abwürgefeste Druckluftmotoren (**LAT und VAT-Baureihe**) können nur bis zu einem **max.** zugelassenen Drehmoment belastet werden und sollten mit einer **Überlastkupplung** oder einem **Drehmomentbegrenzer** gegen Überlastung gesichert werden!

Formeln

2. Berechnen der benötigten Leistung

- Handelt es sich um einen umsteuerbaren Motor = (U)
  oder handelt es sich um einen Links- oder Rechtsläufer Motor = (L / R)
- Welches Drehmoment wird bei welcher Drehzahl benötigt?
- Handelt es sich um einen abwürgefesten Motor = (A)
  oder um einen **nicht** abwürgefesten Motor =(N)

$$\textbf{Leistung} = \frac{\textbf{3,14 x M1(Nm) x n1 U/min}}{\textbf{30}}$$

$$\textbf{Nm} = \frac{\textbf{Leistung (Watt) x 30}}{\textbf{3,14 x n1 U/min}}$$

Rechenbeispiel: Leistung = ? Lastmoment =10 Nm und Lastdrehzahl 300 U/min

$$\textbf{Leistung} = \frac{\textbf{3,14 x 10 Nm x 300 U/min}}{\textbf{30}} \quad \textbf{= 314 Watt}$$

Aus dem Rechenbeispiel ergibt sich eine Mindestleistung von 314 Watt. Infrage kommen folgende Motorvarianten AT-UA-420 oder AT-UA-550 Watt.

Energieeffizienz:
Die Nenndrehzahl (Arbeitsdrehzahl genannt) des Druckluftmotors sollte möglichst dicht an der geforderten Nenndrehzahl (300) U/min liegen. Unter Berücksichtigung dieser Faktoren kann die Auswahl auf die Typen AT-UA-420/310 und AT-UA-550/275 beschränkt werden.
Ist der richtige Motor gefunden, so kann dieser durch zusätzliche Anpassung des Luftdrucks an die gewünschte Anforderung angepasst werden!

www.air-tec-vogel.de ● E-Mail: info@air-tec-vogel.de
Tel: +49 6406/7758483 ● Fax +49 6406/7758481
AIR-tec-Vogel GmbH ● Brunnenstraße 48 ● D-35460 Staufenberg

Ermittlung des richtigen Betriebsdrucks

Der optimale Betriebsdruck des jeweiligen Motors kann durch das Eintragen der Verhältniskennziffern $M1/M_{nenn}$ und $n1/n_{nenn}$ in das Diagramm ermittelt werden.

Typ: AT-UA-400/240 M_{nenn} = 15,9 Nm, n_{nenn} = 240 U/min., M1 = 10 Nm, n1 = 300 U/min

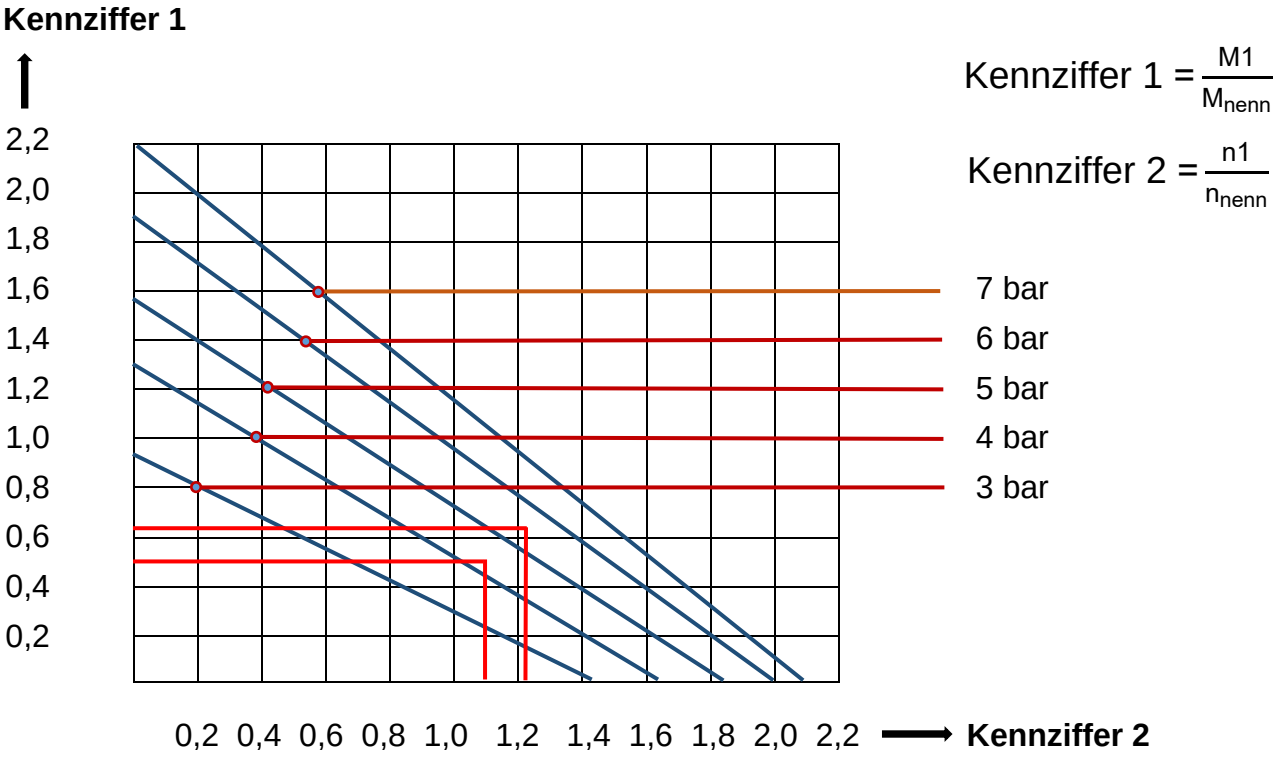

Alle technischen Daten werden bei einem Betriebsdruck von 6,0 bar angegeben. Bei Veränderungen des Luftdrucks ergeben sich folgende **Anhaltswerte**:

Betriebsdruck	Leistung	Nenndrehzahl	Nennmoment	Luftverbrauch
7 bar	120%	104%	115%	115%
6 bar	100%	100%	100%	100%
5 bar	75%	96%	81%	81%
4 bar	55%	87%	63%	63%
3 bar	36%	75%	47%	47%

www.air-tec-vogel.de ● E-Mail: info@air-tec-vogel.de
Tel: +49 6406/7758483 ● Fax +49 6406/7758481
AIR-tec-Vogel GmbH ● Brunnenstraße 48 ● D-35460 Staufenberg

Leistungsdiagramm bei 6,0 bar Betriebsdruck

Drehzahl- und Drehmomenteigenschaften können einfach durch den Luftdruck oder über die Luftmenge reguliert werden.

„Optimale Energieeffizienz“ ist das Betreiben der **Nenndrehzahl.** Nur so kann die maximale Leistung der Druckluft auch genutzt werden!

Schreiben Sie die technischen Daten des gewünschten Motors an die Achsen und Sie können damit alle relevanten Zwischenstufen ablesen.

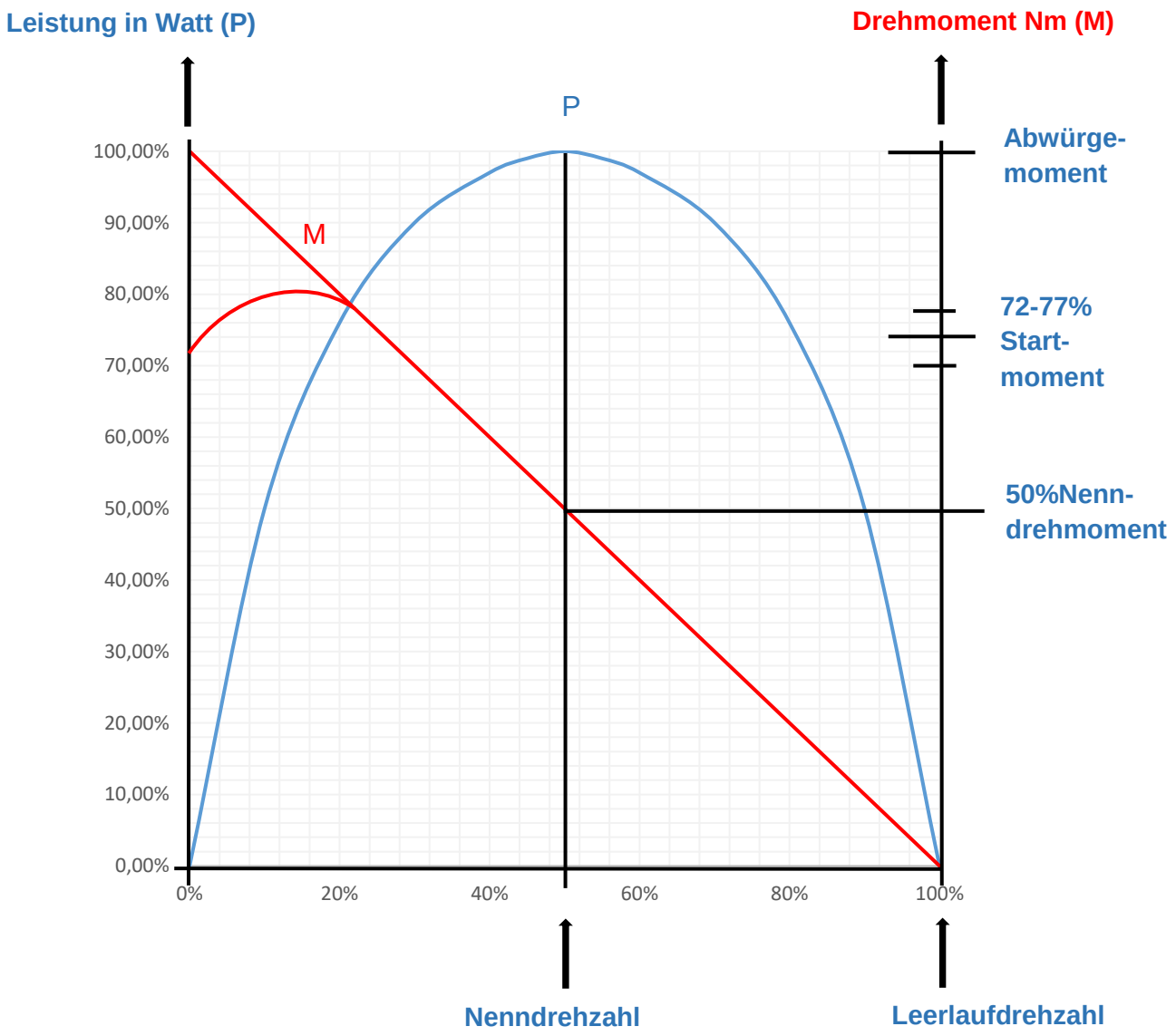

www.air-tec-vogel.de ● E-Mail: info@air-tec-vogel.de
Tel: +49 6406/7758483 ● Fax +49 6406/7758481
AIR-tec-Vogel GmbH ● Brunnenstraße 48 ● D-35460 Staufenberg

Anschlussleitungen

1) Wartungseinheit (Filter mit Wasserabscheider, Druckregler und Öler)
2) Schalldämpfer
3) 2/2-Wege-Ventil
4) Druckluftmotor

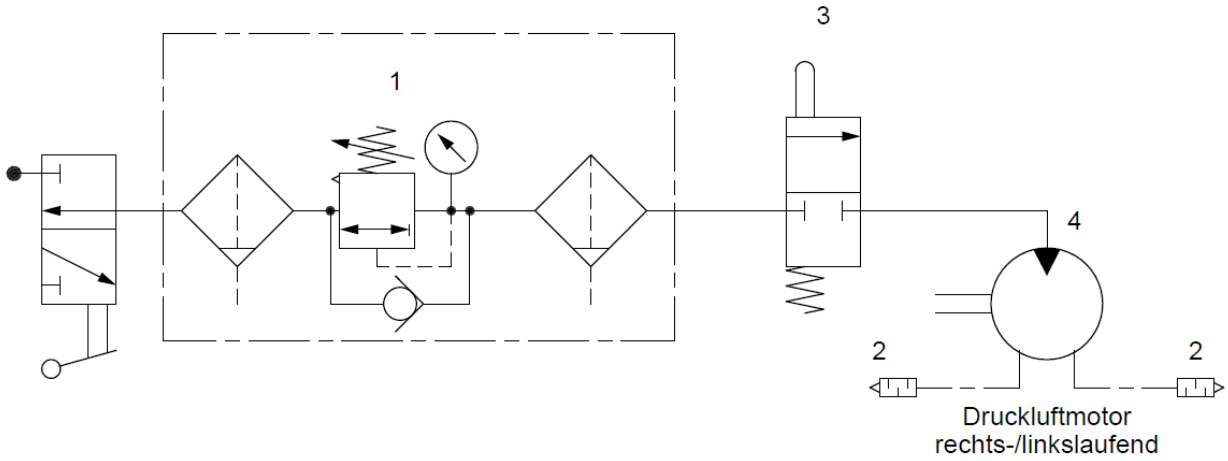

1) Wartungseinheit (Filter mit Wasserabscheider, Druckregler und Öler)
2) Schalldämpfer
3) 5/3-Wege-Ventil
4) Druckluftmotor

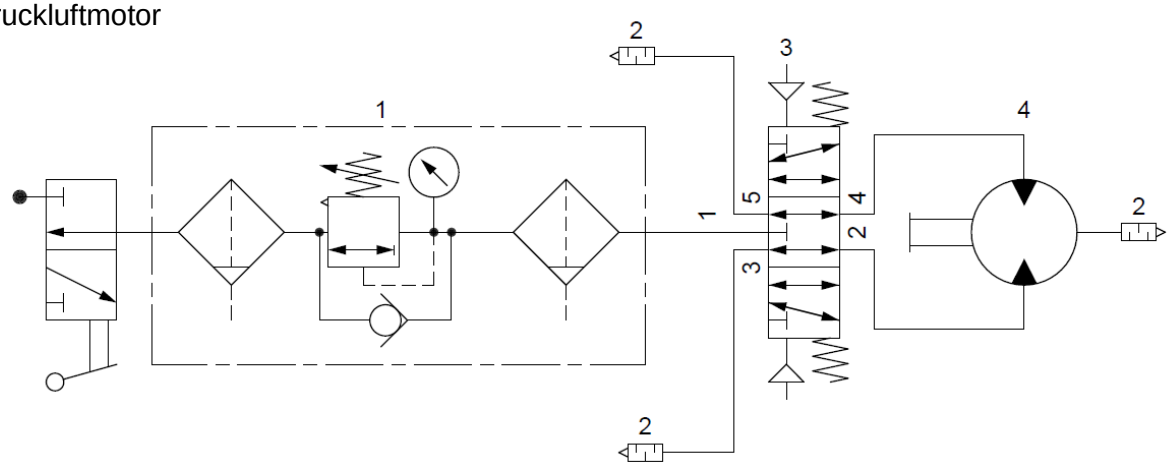

Steuerung

Zur Steuerung von Druckluftmotoren mit einer Drehrichtung wird ein einfaches 2/2-Wege-Ventil benötigt. Druckluftmotoren mit zwei Drehrichtungen können ebenfalls mit einem einfachen Durchgangsventil gesteuert werden, sofern der Motor eine integrierte Handumsteuerung enthält. Andernfalls ist ein 5/3-Wege-Ventil erforderlich, damit die jeweils **nicht** beaufschlagte Rotorseite entlüftet werden kann. Alternativ sind auch zwei 3/2-Wege-Ventile möglich. Grundsätzlich muss bei der Auswahl der Ventile auf einen ausreichenden Luftdurchsatz geachtet werden.

www.air-tec-vogel.de ● E-Mail: info@air-tec-vogel.de
Tel: +49 6406/7758483 ● Fax +49 6406/7758481
AIR-tec-Vogel GmbH ● Brunnenstraße 48 ● D-35460 Staufenberg

Drehrichtung

Nicht umsteuerbare Standard-Druckluftmotoren werden, wenn bei der Bestellung nicht ausdrücklich erwähnt, immer im Rechtslauf ausgeliefert!

- **Rechtslauf** bedeutet, wenn man von hinten (bodenseitig) auf den Motor schaut, dreht sich die Triebwelle **„rechts“** herum.

- **Linkslauf** bedeutet, wenn man von hinten (bodenseitig) auf den Motor schaut, dreht sich die Triebwelle **„links“** herum.

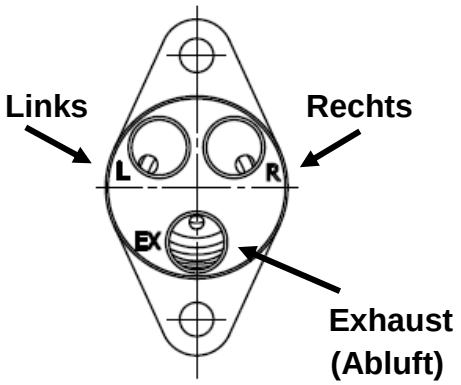

Motordrosselung

- **Abluftdrosselung** sollte angewandt werden, wenn ein hohes Drehmoment beibehalten und die Drehzahl gesenkt werden soll.
- **Zuluftdrosselung** sollte angewandt werden, wenn die Drehzahl gesenkt werden soll und das Drehmoment zweitrangig ist. Der Vorteil ist hierbei, dass der Luftverbrauch gesenkt wird.
- **Umsteuerbare** Druckluftmotoren sollten nur in der Zuluft gedrosselt werden, da ansonsten bei einer Abluftdrosselung der Leistungsverlust zu groß wäre.

Abtriebsvarianten

Anflansch- oder Befestigungsvarianten

Technische Änderungen vorbehalten **Maße alle in mm**

www.air-tec-vogel.de ● E-Mail: info@air-tec-vogel.de

Tel: +49 6406/7758483 ● Fax +49 6406/7758481

AIR-tec-Vogel GmbH ● Brunnenstraße 48 ● D-35460 Staufenberg

Einbaumotoren eine „platzsparende“ Lösung

AIR-tec-Vogel® GmbH bietet **„platzsparende“** Einbaumotoren mit und ohne Getriebe an. Diese Motoren können direkt z.B. in Vorrichtungen, Spindeln oder in Schraubstöcken **„platzsparend“** verbaut werden.
AIR-tec-Vogel® GmbH liefert diese Motoren ohne Gehäuse aus.

Erstausrüster finden bei AIR-tec-Vogel® GmbH maßgeschneiderte Druckluftmotoren genau nach Ihrem Anforderungsprofil.
Fragen Sie unsere Spezialisten für Ihre Anwendung, wir beraten Sie umfangreich!

Folgende Getriebeuntersetzungen sind aus unserem Standardprogramm lieferbar:

Untersetzungen i = 3,8 bis 7,2 sowie in verschieden Abmessungen
Ø 24 // Ø28 // Ø42

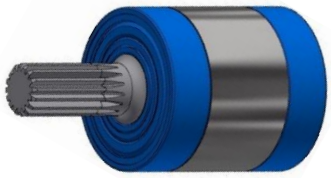

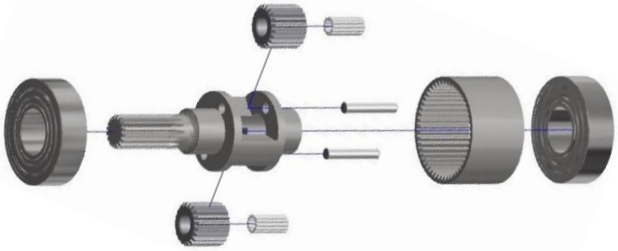

Folgende Druckluftmotoren mit verschiedenen Wattzahlen sind aus unserem Standardprogramm lieferbar:

Leistung: Ø24 = 120 bis 190 Watt // Ø 28 = 250 bis 420 Watt // Ø42 = 550 bis 770 Watt

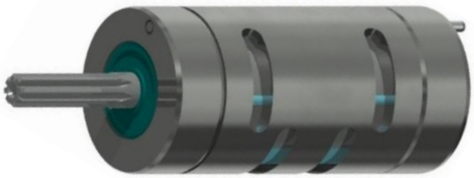

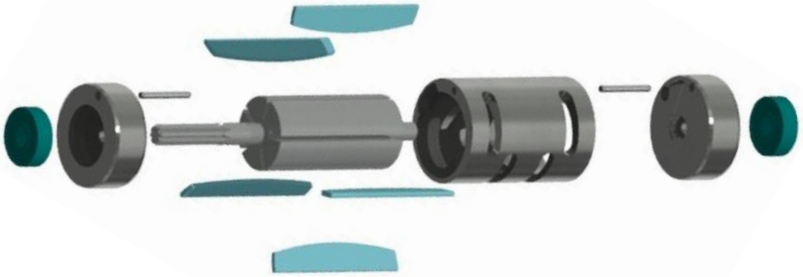

www.air-tec-vogel.de ● E-Mail: info@air-tec-vogel.de
Tel: +49 6406/7758483 ● Fax +49 6406/7758481
AIR-tec-Vogel GmbH ● Brunnenstraße 48 ● D-35460 Staufenberg

Motorenschlüsselbezeichnung

Bestellschlüssel für AIR-tec-Vogel GmbH Druckluftmotoren

AT = Standard **//** **LAT** = Langsamläufer **//** **VAT** = verstärke Ausführung

Beispiel:

AT - RLU – AN – 300 – 1050 – 10 – FL / WF / FK / OFL= Gewinde / Vierkant / (Sonder)

- OFL = Ovaler Flansch
- FK = Flanschkappe
- WF = Winkelfuß
- FL = Flansch
- 10 = Zu-/ Abluft nach hinten
- 1050 = Nenndrehzahl U/min
- 300 = Leistung (Watt)
- AN = N = nicht abwürgefest / A = abwürgefest
- RLU = U = umsteuerbar / L = linkslaufend / R = rechtslaufend

„Alle Druckluftmotoren-Baureihen sind ölfrei“

Leistungsdaten bei 6,0 bar Betriebsdruck und Sinterschalldämpfer.
Leistungssteigerung bei Betrieb mit geölter Zuluft um ca.10 - 20 %.

Bitte beachten Sie, dass Laufgeräusche und Leistung, abhängig vom Schalldämpfer variieren können!

Technische Änderungen vorbehalten **Maße alle in mm**

www.air-tec-vogel.de ● E-Mail: info@air-tec-vogel.de
Tel: +49 6406/7758483 ● Fax +49 6406/7758481
AIR-tec-Vogel GmbH ● Brunnenstraße 48 ● D-35460 Staufenberg

Inhaltsverzeichnis

AT- Baureihe
abwürgefeste Motoren
von 130 bis 770 Watt

LAT- Baureihe
speziell niedrige Drehzahlen, **nicht** abwürgefeste
Motoren von 250 bis 420 Watt

VAT- Baureihe
speziell niedrige Drehzahlen, **nicht** abwürgefeste
Motoren von 250 bis 420 Watt

Zubehör

www.air-tec-vogel.de ● E-Mail: info@air-tec-vogel.de
Tel: +49 6406/7758483 ● Fax +49 6406/7758481
AIR-tec-Vogel GmbH ● Brunnenstraße 48 ● D-35460 Staufenberg

AT-UA-120 / AT-RA-190 /

Fr max. 970 N radiale Wellenbelastung
Fa max. 550 N axiale Wellenbelastung

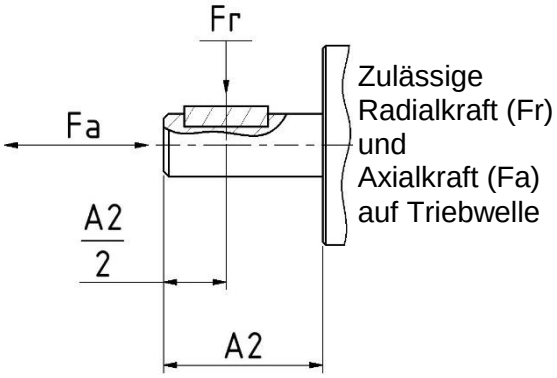

*Luftanschluss: empfohlener Zuluft-Schlauch Ø mm / **innen** LW 6,0 mm.

Unsere **AT-Baureihe** bietet schon ab 0,8 bis 1,3 bar einen sicheren Anlauf. Diese kompakten Druckluftmotoren haben, z. B. eine hohe **Energieeffizienz** bei geringem Platzbedarf, Robustheit und somit ein besonders attraktives Preis-Leistungs-Verhältnis. (Auf Wunsch auch in Edelstahl lieferbar)

umsteuerbar, 120 Watt, nur bedingt abwürgefest

Leistung in Watt	Nenn-drehzahl U/min	Leerlauf U/min	Nenn-moment Nm	Abwürge-moment Nm	Luft-Verbrauch m³/min	Masse kg	Standard L in mm (-10)	Bestell-Nr./Typ:
120	2100	4400	0,53	1,06	0,27	0,25	92,5	AT-UA-120/2100
120	520	1040	2,20	4,4	0,27	0,35	117,5	AT-UA-120/520
120	130	260	8,7	max. 14	0,27	0,45	142,5	AT-UN-120/130

rechts-oder linksdrehend, 190 Watt, nur bedingt abwürgefest

Leistung in Watt	Nenn-drehzahl U/min	Leerlauf U/min	Nenn-moment Nm	Abwürge-moment Nm	Luft-Verbrauch m³/min	Masse kg	Standard L in mm (-10)	Bestell-Nr./Typ:
190	2400	4800	0,75	1,5	0,29	0,25	92,5	AT-RA-190/2400
190	580	1160	3,1	6,2	0,29	0,35	117,5	AT-RA-190/580
190	145	290	12,0	max. 14	0,29	0,45	142,5	AT-RN-190/145

Edelstahl-Druckluftmotor

Druckluftmotoren der **AT-Baureihe** sind auch aus Edelstahl lieferbar. (Lieferbar in z. B. verschiedenen Antriebsspindeln, Motorbefestigungen, usw.) Eine Besonderheit ist unsere spezielle Wellenabdichtung. Diese verhindert das Aus- u. Eindringen von Schmutzpartikel. Unsere Edelstahlmotoren finden vorzugsweise in der Medizintechnik, Pharmazeutischen- und Chemischen- sowie in der Nahrungsmittelindustrie Ihren Einsatz.

***Angaben der Schlauchinnendurchmesser beziehen sich auf eine maximale Schlauchlänge von 3,0 m, über 3,0 m ist ein Druckabfall zu beachten und ggf. ein größerer Schlauchdurchmesser zu wählen.

Technische Änderungen vorbehalten **Maße alle in mm**

AT-UA-120 / AT-RA-190 /

(K) in mm	Bestell-Nr./Typ:
42	AT-RA-190 und UA-120/2400
67	AT-RA-190 und UA-120/580
92	AT-RN-190 und UN-120/145

Standardausführung

Luftanschlüsse

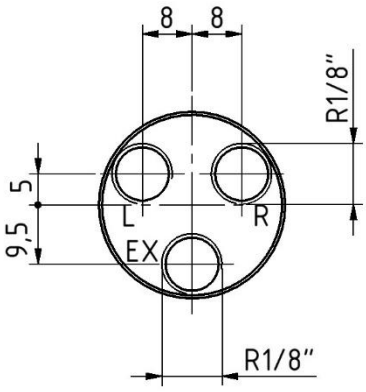

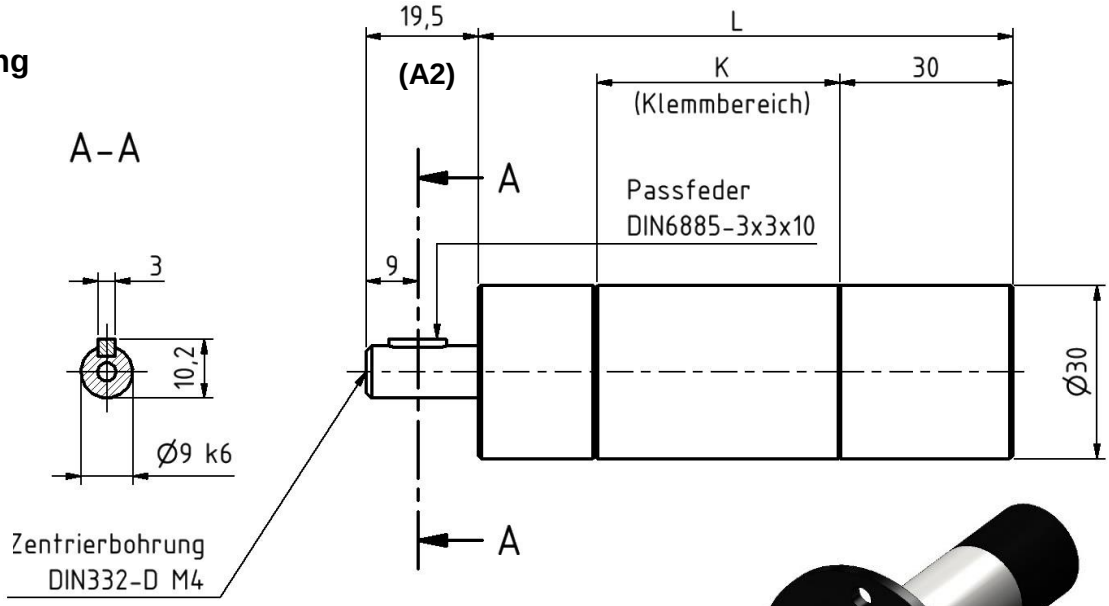

(FL) Flanschausführung

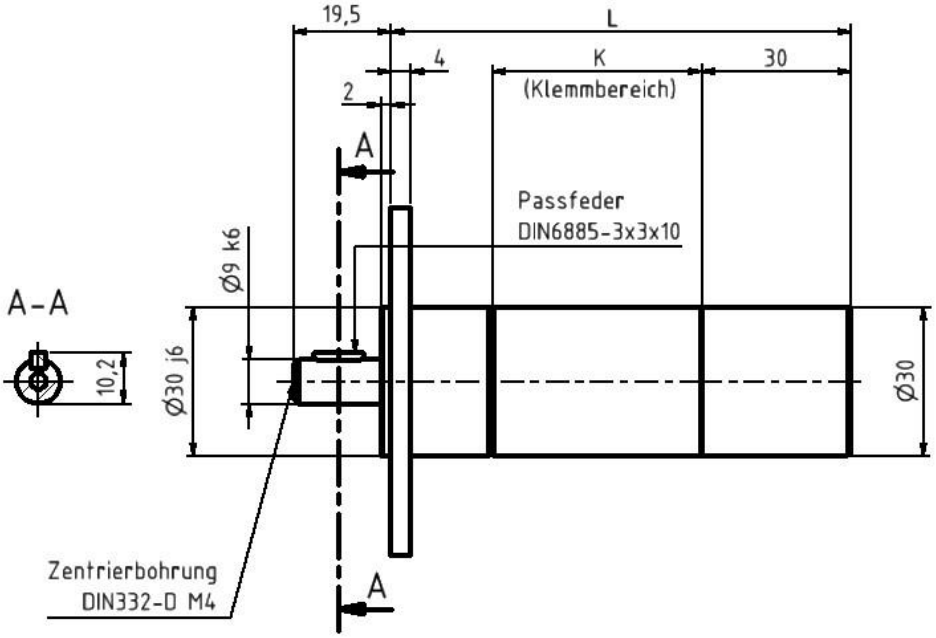

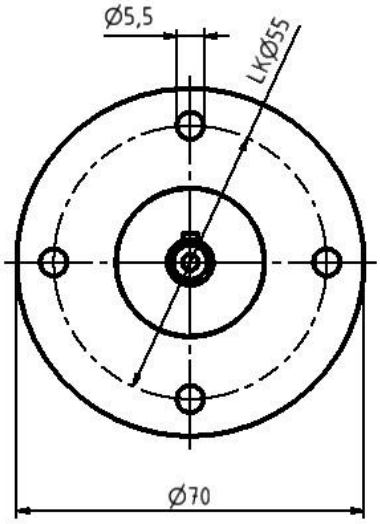

Technische Änderungen vorbehalten

Maße alle in mm

AT-UA-250 / AT-RA-420 /

Fr max. 1380 N radiale Wellenbelastung
Fa max. 820 N axiale Wellenbelastung

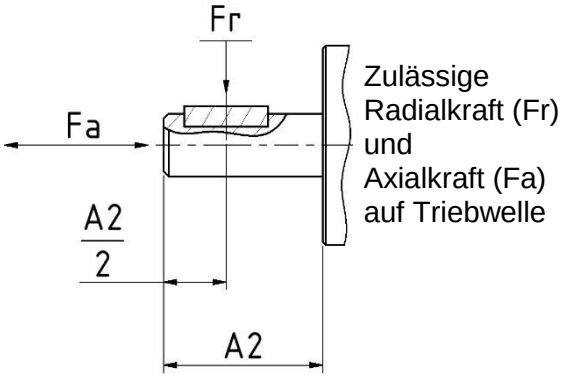

*Luftanschluss: empfohlener Zuluft-Schlauch Ø mm / **innen** LW 8,0 mm.

Unsere AT-Baureihe bietet schon ab 1,0 bis 1,5 bar einen sicheren Anlauf. Diese kompakten Druckluftmotoren haben, z. B. eine hohe **Energieeffizienz** bei geringem Platzbedarf, Robustheit und somit ein besonders attraktives Preis-Leistungs-Verhältnis. (Auf Wunsch auch in Edelstahl lieferbar)

umsteuerbar, 250 Watt, abwürgefest

Leistung in Watt	Nenn-drehzahl U/min	Leerlauf U/min	Nenn-moment Nm	Abwürge-moment Nm	Luft-Verbrauch m³/min	Masse kg	Standard L in mm (-10)	Bestell-Nr./Typ:
250	2140	4280	1,1	2,2	0,36	0,56	125,5	AT-UA-250/2140
250	1210	2420	2,0	4,0	0,36	0,58	125,5	AT-UA-250/1210
250	520	1040	4,5	9,0	0,36	0,75	158,5	AT-UA-250/520
250	290	580	8,2	16,4	0,36	0,75	158,5	AT-UA-250/290

rechts-oder linksdrehend, 420 Watt, abwürgefest

Leistung in Watt	Nenn-drehzahl U/min	Leerlauf U/min	Nenn-moment Nm	Abwürge-moment Nm	Luft-Verbrauch m³/min	Masse kg	Standard L in mm (-10)	Bestell-Nr./Typ:
420	2250	4500	1,75	3,5	0,40	0,56	125,5	AT-RA-420/2250
420	1280	2560	3,15	6,3	0,40	0,58	125,5	AT-RA-420/1280
420	550	1100	7,3	14,6	0,40	0,75	158,5	AT-RA-420/550
420	310	620	12,9	25,8	0,40	0,75	158,5	AT-RA-420/310

Edelstahl-Druckluftmotor

Druckluftmotoren der **AT-Baureihe** sind auch aus Edelstahl lieferbar. (Lieferbar in z. B. verschiedenen Antriebsspindeln, Motorbefestigungen, usw.) Eine Besonderheit ist unsere spezielle Wellenabdichtung. Diese verhindert das Aus- u. Eindringen von Schmutzpartikel. Unsere Edelstahlmotoren finden vorzugsweise in der Medizintechnik, Pharmazeutischen- und Chemischen- sowie in der Nahrungsmittelindustrie Ihren Einsatz.

***Angaben der Schlauchinnendurchmesser beziehen sich auf eine maximale Schlauchlänge von 3,0 m, über 3,0 m ist ein Druckabfall zu beachten und ggf. ein größerer Schlauchdurchmesser zu wählen.

Technische Änderungen vorbehalten **Maße alle in mm**

AT-UA-250 / AT-RA-420 /

(K) in mm	Bestell-Nr./Typ:
62	AT-RA-420 und UA-250/2250
62	AT-RA-420 und UA-250/1280
98	AT-RA-420 und UA-250/550
98	AT-RA-420 und UA-250/310

Standardausführung

Luftanschlüss

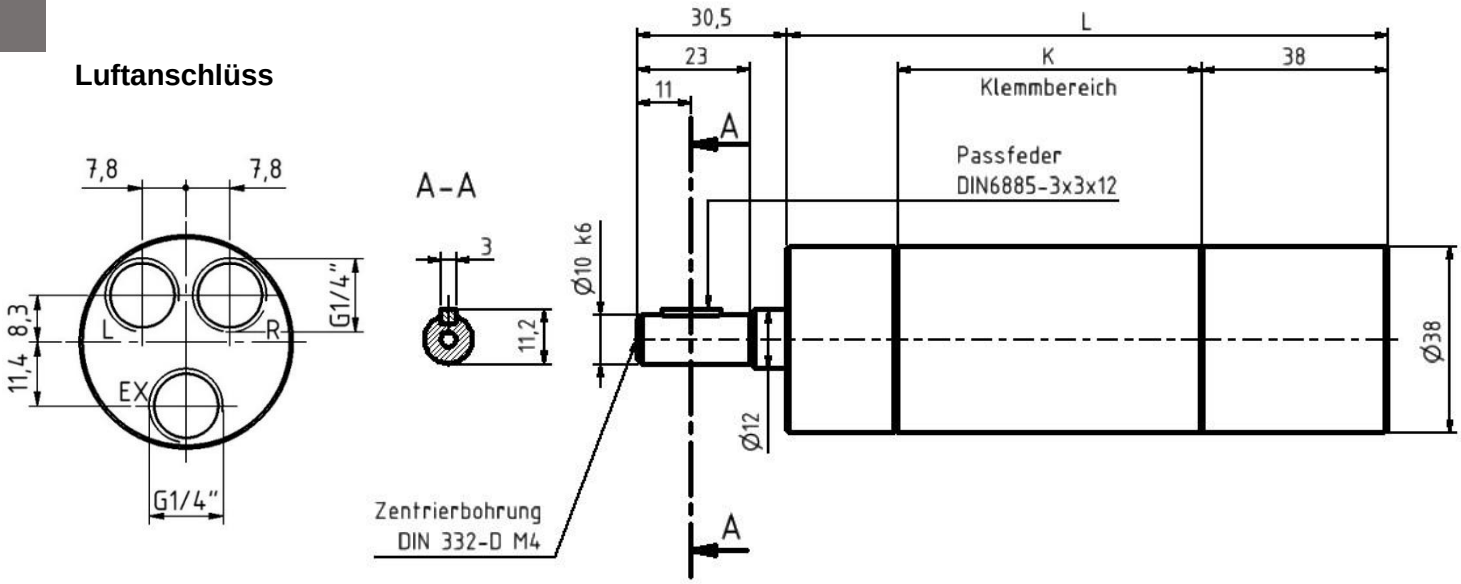

(OFL) Ovale Flanschausführung

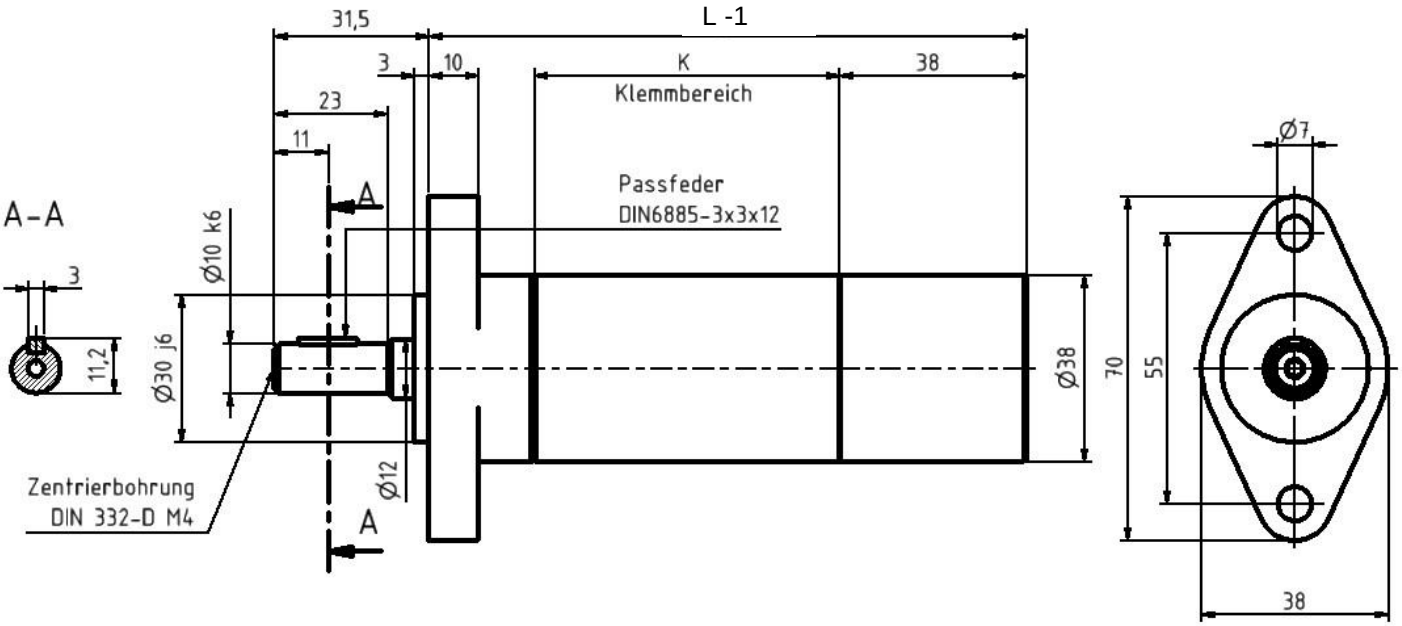

Technische Änderungen vorbehalten

Maße alle in mm

AT-UA-250 / AT-RA-420 /

(FL) Flanschausführung

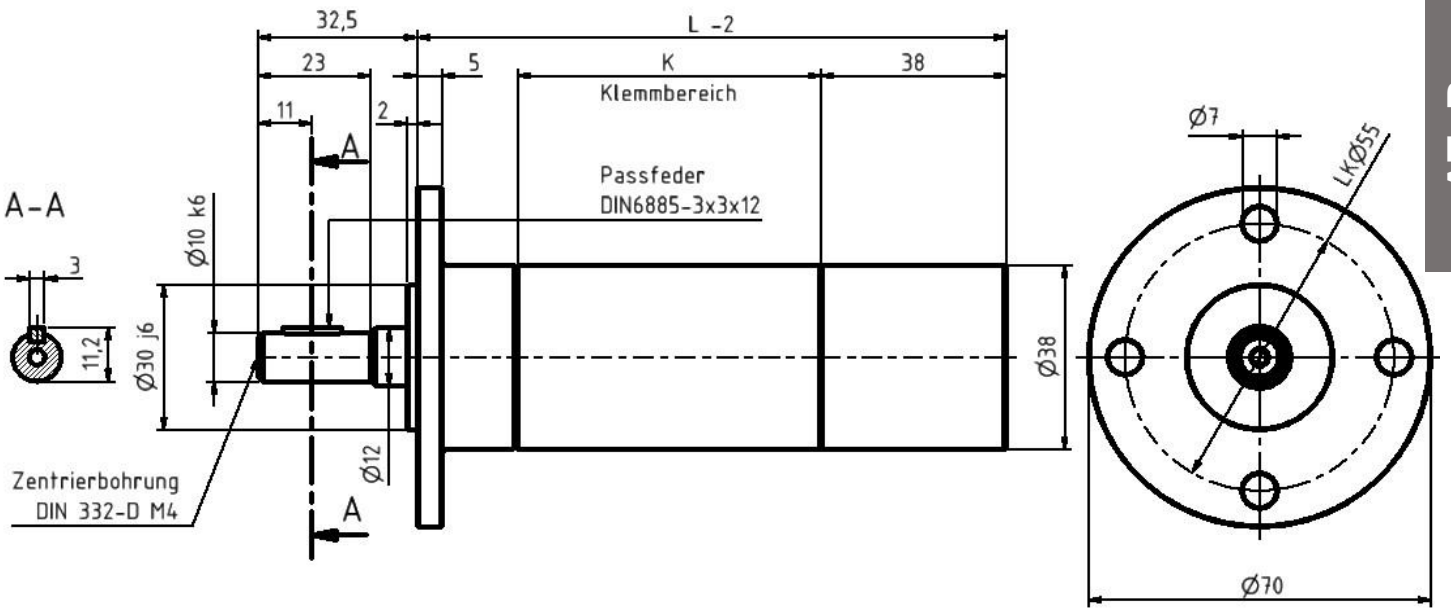

(FK) Flanschkappe

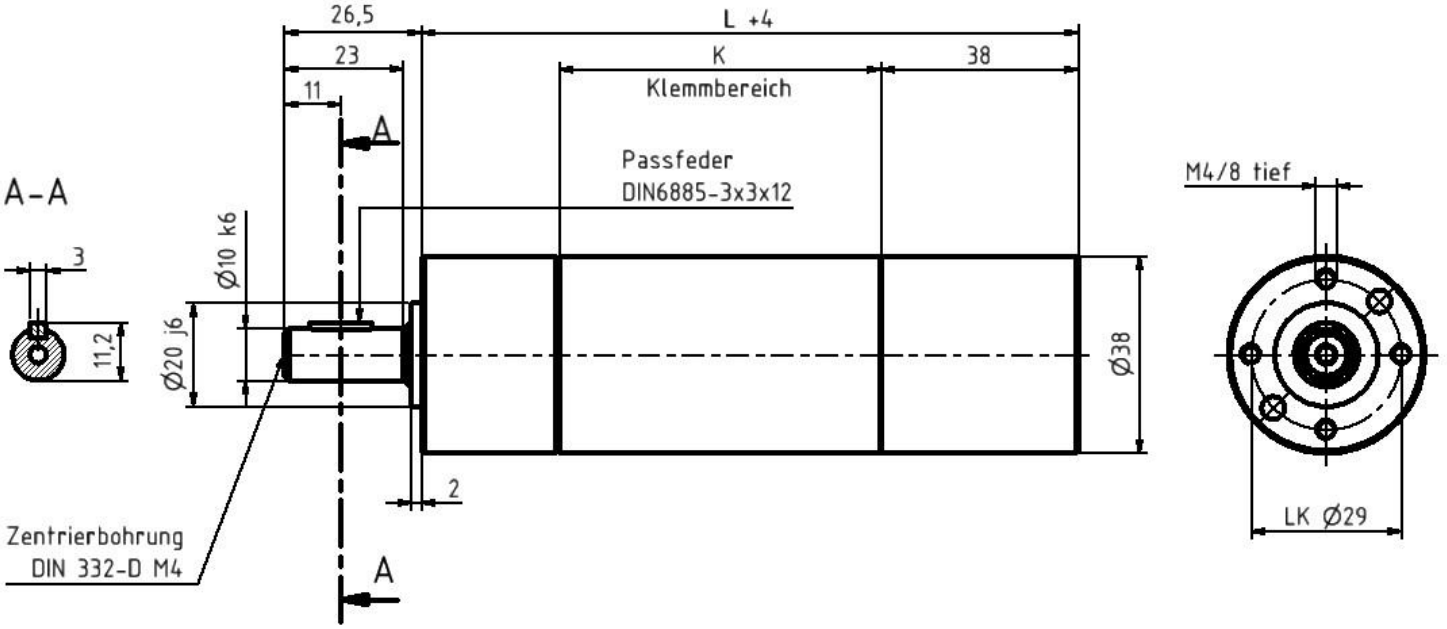

Technische Änderungen vorbehalten

Maße alle in mm

AT-UA-250 / AT-RA-420 /

(WF) Winkelfuß

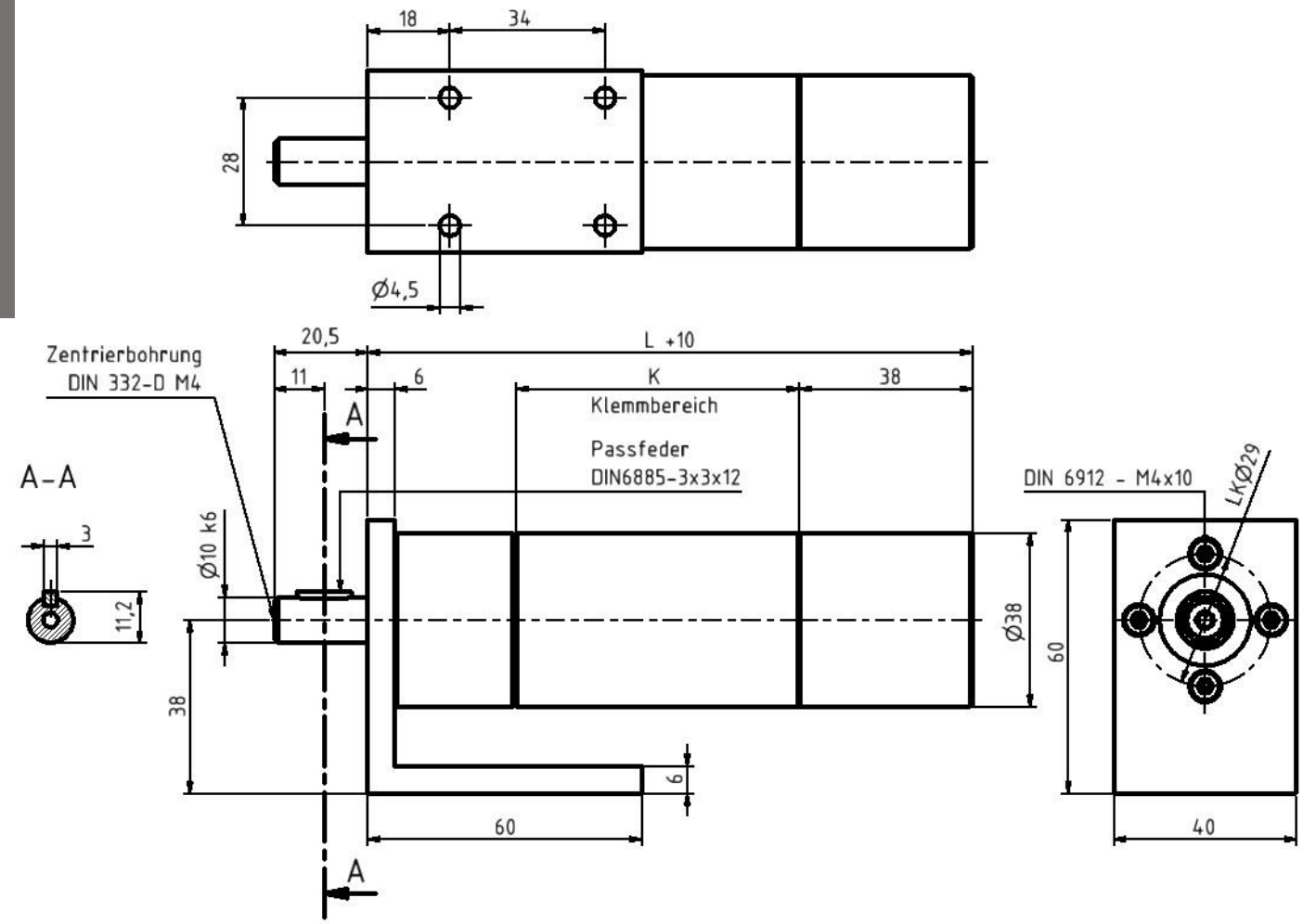

Gewindeausführung 3/8“ UNF-24 Gang

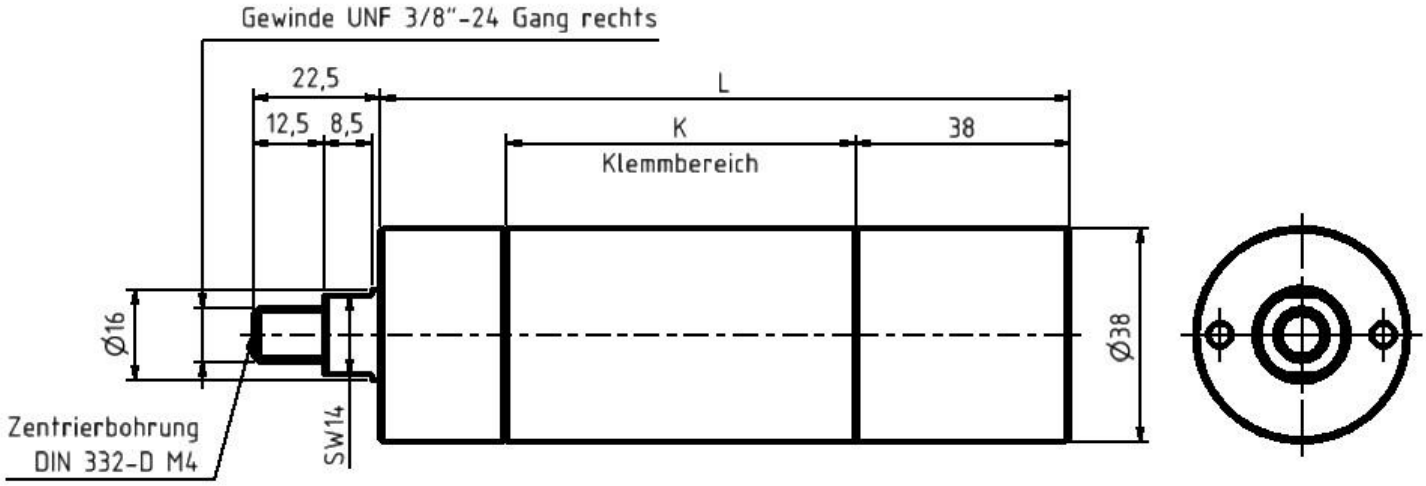

www.air-tec-vogel.de ● E-Mail: info@air-tec-vogel.de
Tel: +49 6406/7758483 ● Fax +49 6406/7758481
AIR-tec-Vogel GmbH ● Brunnenstraße 48 ● D-35460 Staufenberg

AT-UA-550 / AT-RA-770 /

Fr max. 2050 N radiale Wellenbelastung
Fa max. 1450 N axiale Wellenbelastung

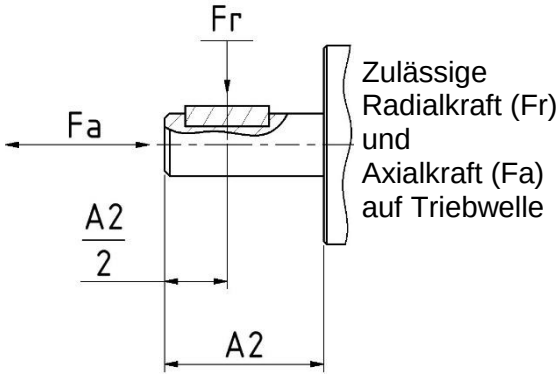

*Luftanschluss: empfohlener Zuluft-Schlauch Ø mm / **innen** LW 13,0 mm.

Unsere AT-Baureihe bietet schon ab 1,0 bis 1,5 bar einen sicheren Anlauf. Diese kompakten Druckluftmotoren haben, z. B. eine hohe **Energieeffizienz** bei geringem Platzbedarf, Robustheit und somit ein besonders attraktives Preis-Leistungs-Verhältnis. (Auf Wunsch auch in Edelstahl lieferbar)

umsteuerbar, 550 Watt, abwürgefest

Leistung in Watt	Nenn-drehzahl U/min	Leerlauf U/min	Nenn-moment Nm	Abwürge-moment Nm	Luft-Verbrauch m³/min	Masse kg	Standard L in mm (-10)	Bestell-Nr./Typ:
550	1680	3360	3,12	6,24	0,82	1,35	138,5	AT-UA-550/1680
550	1460	2920	3,6	7,2	0,82	1,35	138,5	AT-UA-550/1460
550	1230	2460	4,3	8,6	0,82	1,35	138,5	AT-UA-550/1230
550	435	870	12	24	0,82	1,75	182,5	AT-UA-550/435
550	380	760	13,8	27,6	0,82	1,75	182,5	AT-UA-550/380
550	330	660	15,9	31,8	0,82	1,75	182,5	AT-UA-550/330
550	275	550	19,0	38	0,82	1,75	182,5	AT-UA-550/275

rechts-oder linksdrehend, 770 Watt, abwürgefest

Leistung in Watt	Nenn-drehzahl U/min	Leerlauf U/min	Nenn-moment Nm	Abwürge-moment Nm	Luft-Verbrauch m³/min	Masse kg	Standard L in mm (-10)	Bestell-Nr./Typ:
770	1850	3700	3,98	6,96	0,9	1,35	138,5	AT-RA-770/1850
770	1615	3230	4,6	9,2	0,9	1,35	138,5	AT-RA-770/1615
770	1350	2700	5,4	10,8	0,9	1,35	138,5	AT-RA-770/1350
770	480	960	15,3	30,6	0,9	1,75	182,5	AT-RA-770/480
770	420	840	17,5	35	0,9	1,75	182,5	AT-RA-770/420
770	360	720	18,8	37,6	0,9	1,75	182,5	AT-RA-770/360
770	300	600	24,5	49,0	0,9	1,75	182,5	AT-RA-770/300

*Angaben der Schlauchinnendurchmesser beziehen sich auf eine maximale Schlauchlänge von 3,0 m, über 3,0 m ist ein Druckabfall zu beachten und ggf. ein größerer Schlauchdurchmesser zu wählen.

Technische Änderungen vorbehalten **Maße alle in mm**

AT-UA-550 / AT-RA-770 /

(K) in mm	Bestell-Nr./Typ:
70	AT-RA-770 und UA-550/1850
70	AT-RA-770 und UA-550/1615
70	AT-RA-770 und UA-550/1350
114	AT-RA-770 und UA-550/480
114	AT-RA-770 und UA-550/420
114	AT-RA-770 und UA-550/360
114	AT-RA-770 und UA-550/300

Luftanschlüss

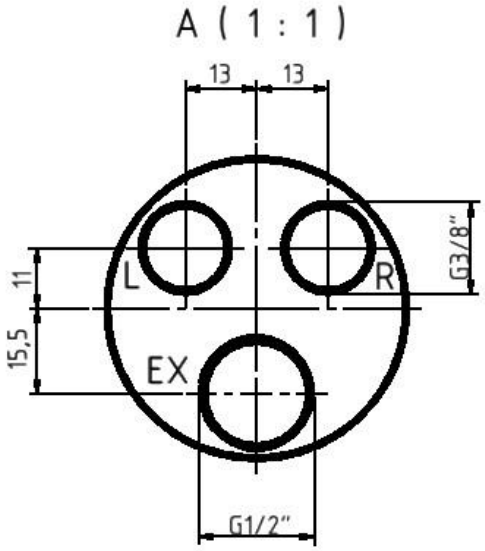

Standardausführung

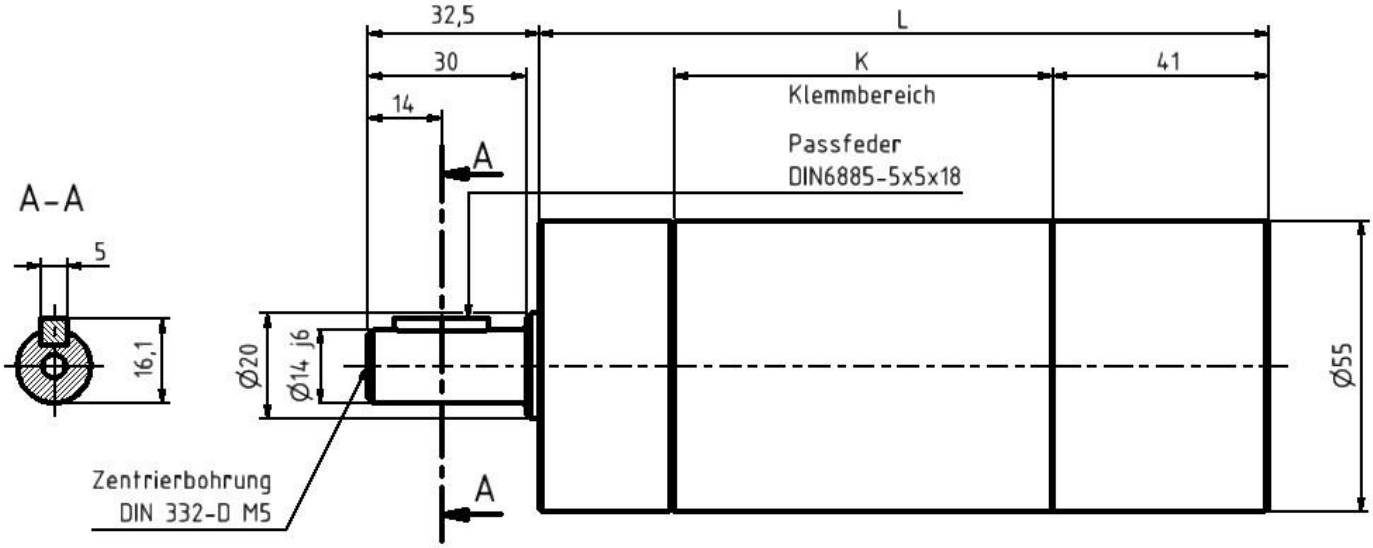

Technische Änderungen vorbehalten

Maße alle in mm

www.air-tec-vogel.de ● E-Mail: info@air-tec-vogel.de
Tel: +49 6406/7758483 ● Fax +49 6406/7758481
AIR-tec-Vogel GmbH ● Brunnenstraße 48 ● D-35460 Staufenberg

(OFL) Ovale Flanschausführung

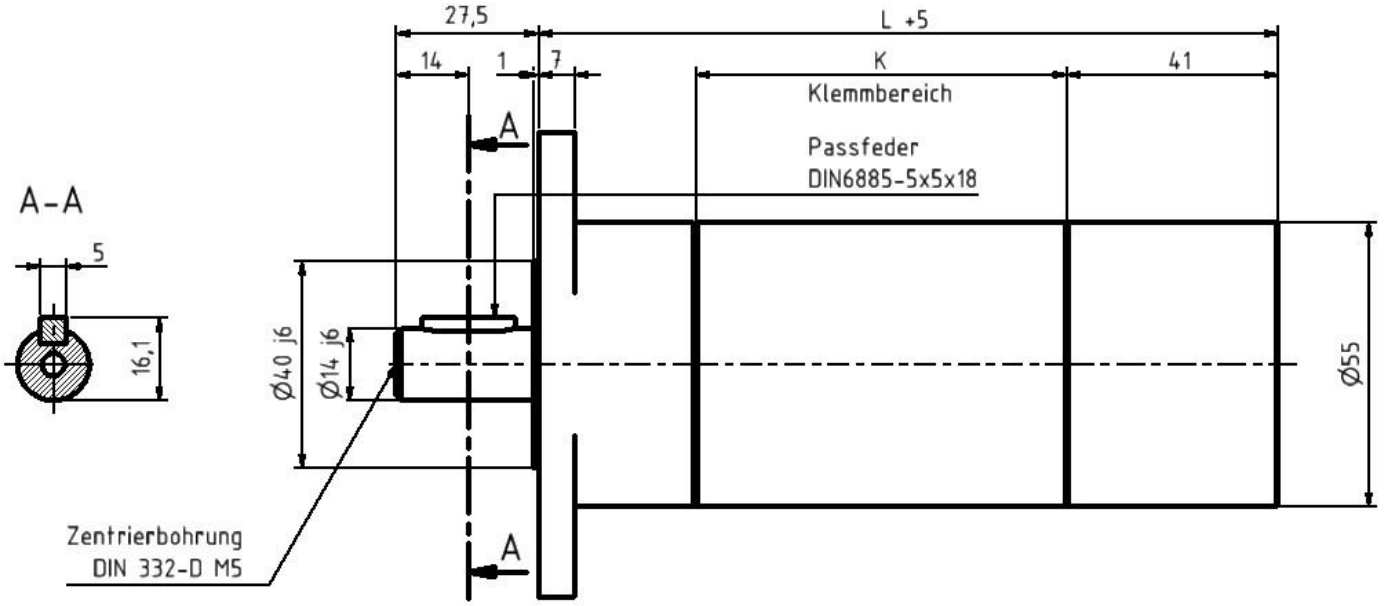

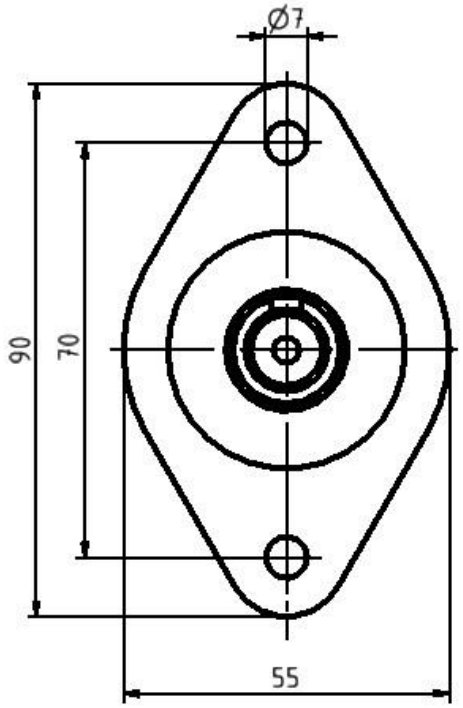

www.air-tec-vogel.de ● E-Mail: info@air-tec-vogel.de
Tel: +49 6406/7758483 ● Fax +49 6406/7758481
AIR-tec-Vogel GmbH ● Brunnenstraße 48 ● D-35460 Staufenberg

AT-UA-550 / AT-RA-770 /

ACHTUNG:
Inbusschrauben M5 DIN 912 der Festigkeitsklasse 10.9 verwenden!

(FL) Flanschausführung

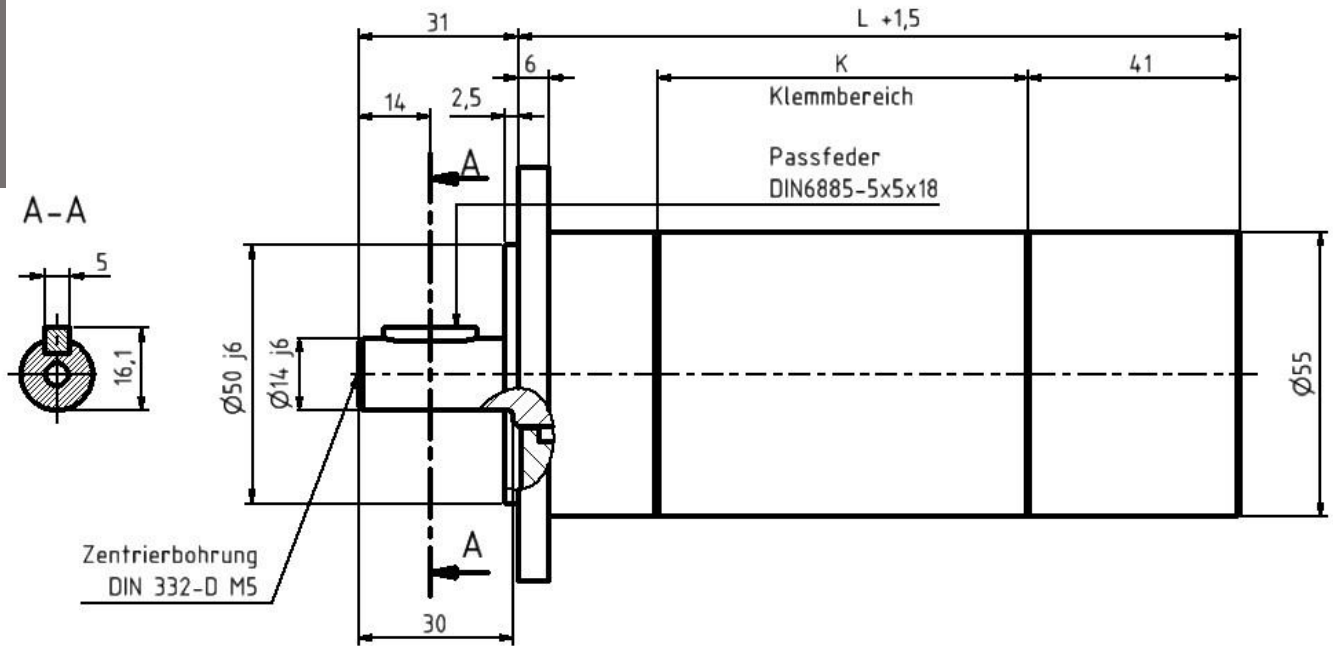

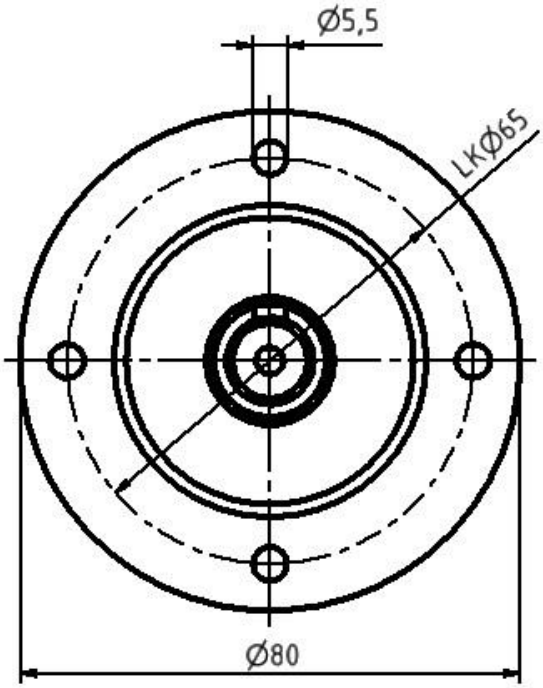

Technische Änderungen vorbehalten

Maße alle in mm

www.air-tec-vogel.de ● E-Mail: info@air-tec-vogel.de
Tel: +49 6406/7758483 ● Fax +49 6406/7758481
AIR-tec-Vogel GmbH ● Brunnenstraße 48 ● D-35460 Staufenberg

LAT-UN-250 / LAT-RN-420 /

Fr max. 1320 N radiale Wellenbelastung
Fa max. 820 N axiale Wellenbelastung

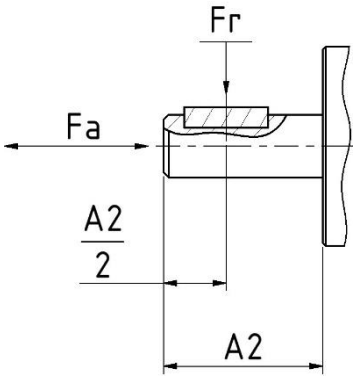

Zulässige Radialkraft (Fr) und Axialkraft (Fa) auf Triebwelle

*Luftanschluss: empfohlener Zuluft-Schlauch Ø mm / **innen** LW 8,0 mm.

Motoren der **„LAT-Baureihe“** haben **„speziell niedrige Drehzahlen“** und dürfen nur bis zu einem **maximalen Drehmoment** belastet werden. Um einem Schaden vorzubeugen, empfehlen wir den Einbau von Sicherheitskupplung oder Drehmomentbegrenzer! Eine Besonderheit ist unsere spezielle Wellenabdichtung. Diese verhindert das Aus- u. Eindringen von Schmutzpartikel.

umsteuerbar, 250 Watt, nicht abwürgefest, „speziell niedrige Drehzahlen“

Leistung in Watt	Nenn-drehzahl U/min	Leerlauf U/min	Nenn-moment Nm	Abwürge-moment Nm	Luft-Verbrauch m³/min	Masse kg	Standard L in mm (-10)	Bestell-Nr./Typ:
250	125	250	19,0	max. 30	0,36	0,95	191,5	LAT-UN-250/125
250	72	144	max. 30	max. 30	0,36	0,95	191,5	LAT-UN-250/72
250	40	80	max. 30	max. 30	0,36	0,95	191,5	LAT-UN-250/40
250	22	44	max. 30	max. 30	0,36	0,95	191,5	LAT-UN-250/22

rechts-oder linksdrehend, 420 Watt, nicht abwürgefest, „speziell niedrige Drehzahlen“

Leistung in Watt	Nenn-drehzahl U/min	Leerlauf U/min	Nenn-moment Nm	Abwürge-moment Nm	Luft-Verbrauch m³/min	Masse kg	Standard L in mm (-10)	Bestell-Nr./Typ:
420	130	260	max. 30	max. 30	0,40	0,95	191,5	LAT-RN-420/130
420	75	150	max. 30	max. 30	0,40	0,95	191,5	LAT-RN-420/72
420	42	84	max. 30	max. 30	0,40	0,95	191,5	LAT-RN-420/42
420	24	48	max. 30	max. 30	0,40	0,95	191,5	LAT-RN-420/24

***Angaben der Schlauchinnendurchmesser beziehen sich auf eine maximale Schlauchlänge von 3,0 m, über 3,0 m ist ein Druckabfall zu beachten und ggf. ein größerer Schlauchdurchmesser zu wählen.

Technische Änderungen vorbehalten **Maße alle in mm**

LAT-UN-250 / LAT-RN-420 /

Standardausführung

(K) in mm	Bestell-Nr./Typ:
130	LAT-RN-420 und UN-250/130
130	LAT-RN-420 und UN-250/72
130	LAT-RN-420 und UN-250/42
130	LAT-RN-420 und UN-250/24

Luftanschlüss

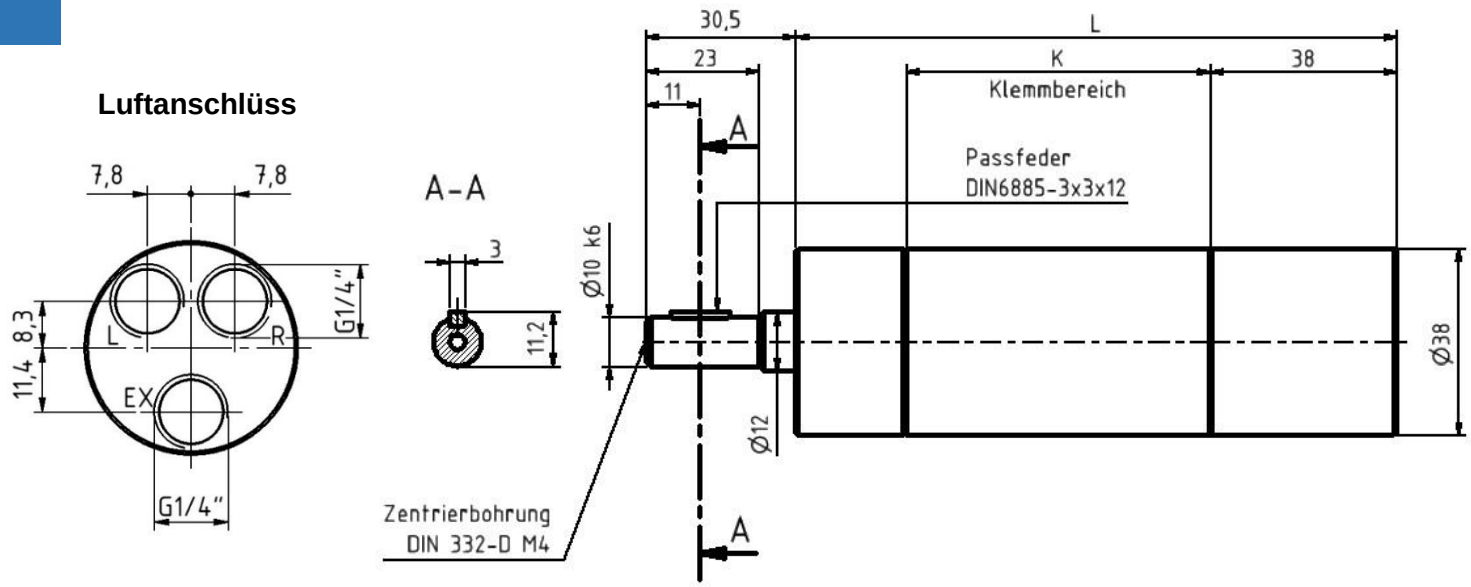

(OFL) Ovale Flanschausführung

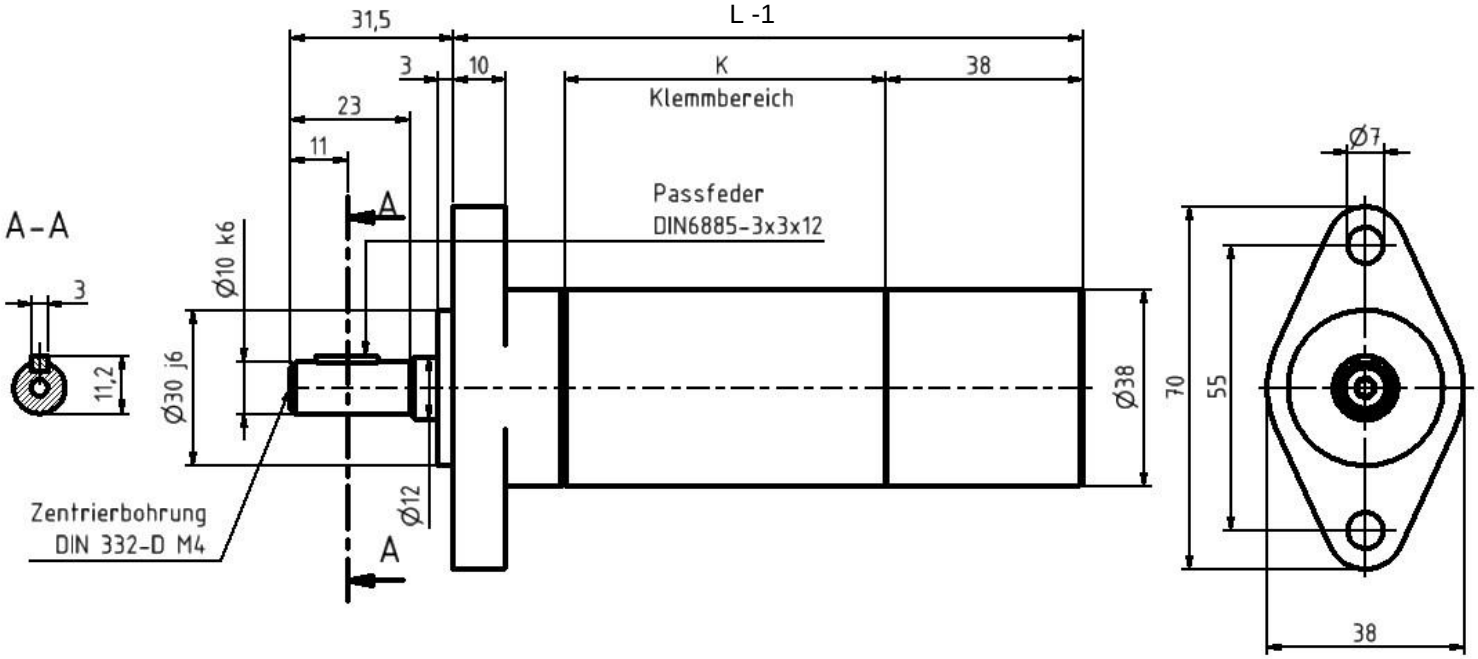

Technische Änderungen vorbehalten

Maße alle in mm

(FL) Flanschausführung

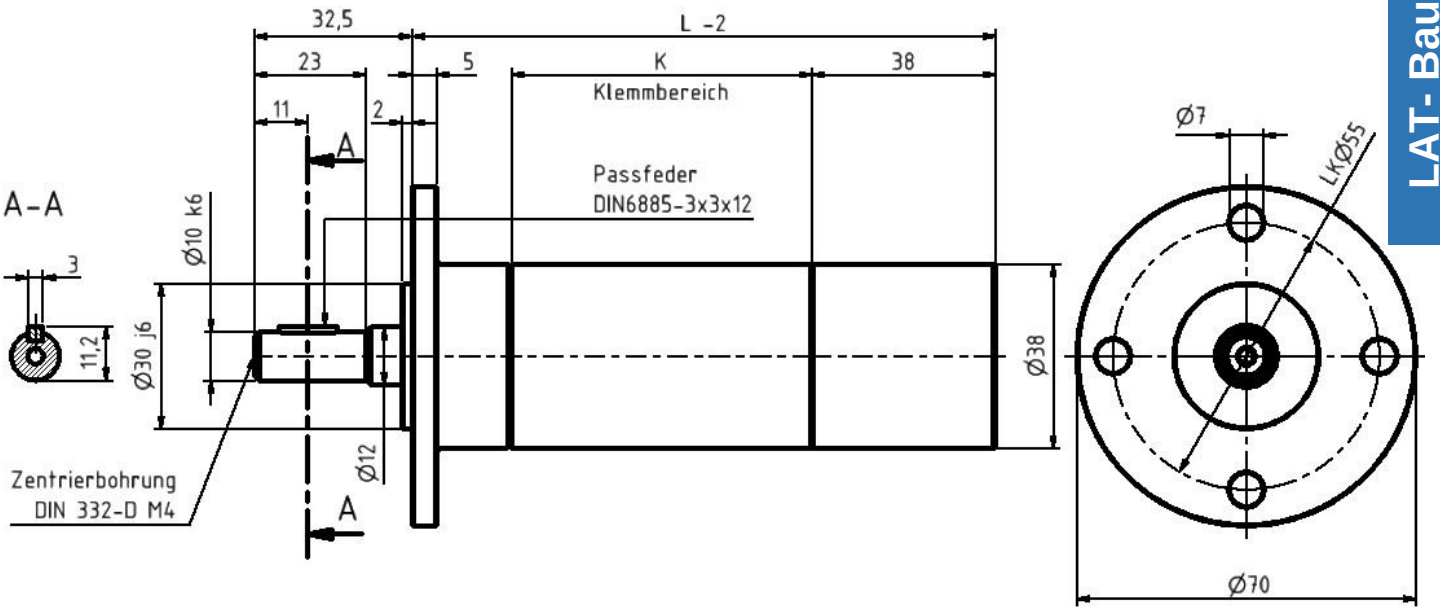

(FK) Flanschkappe

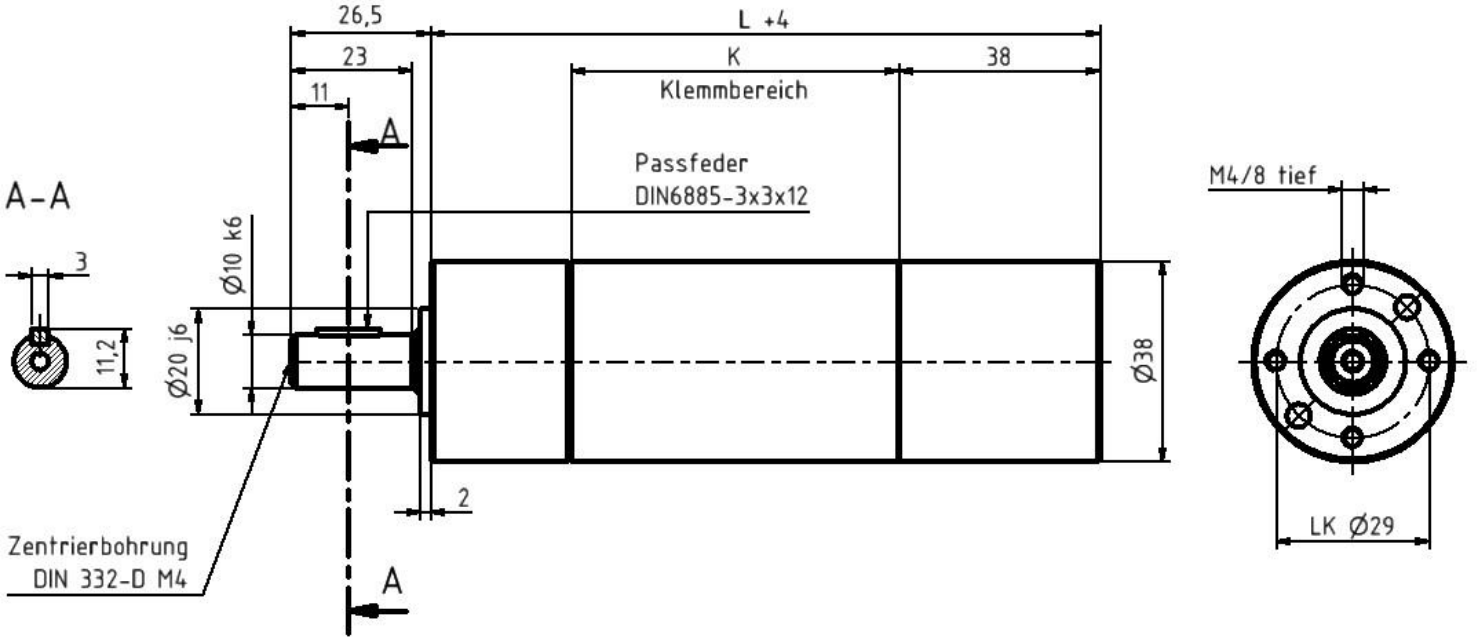

Technische Änderungen vorbehalten

Maße alle in mm

(WF) Winkelfuß

LAT-UN-250 / LAT-RN-420 /

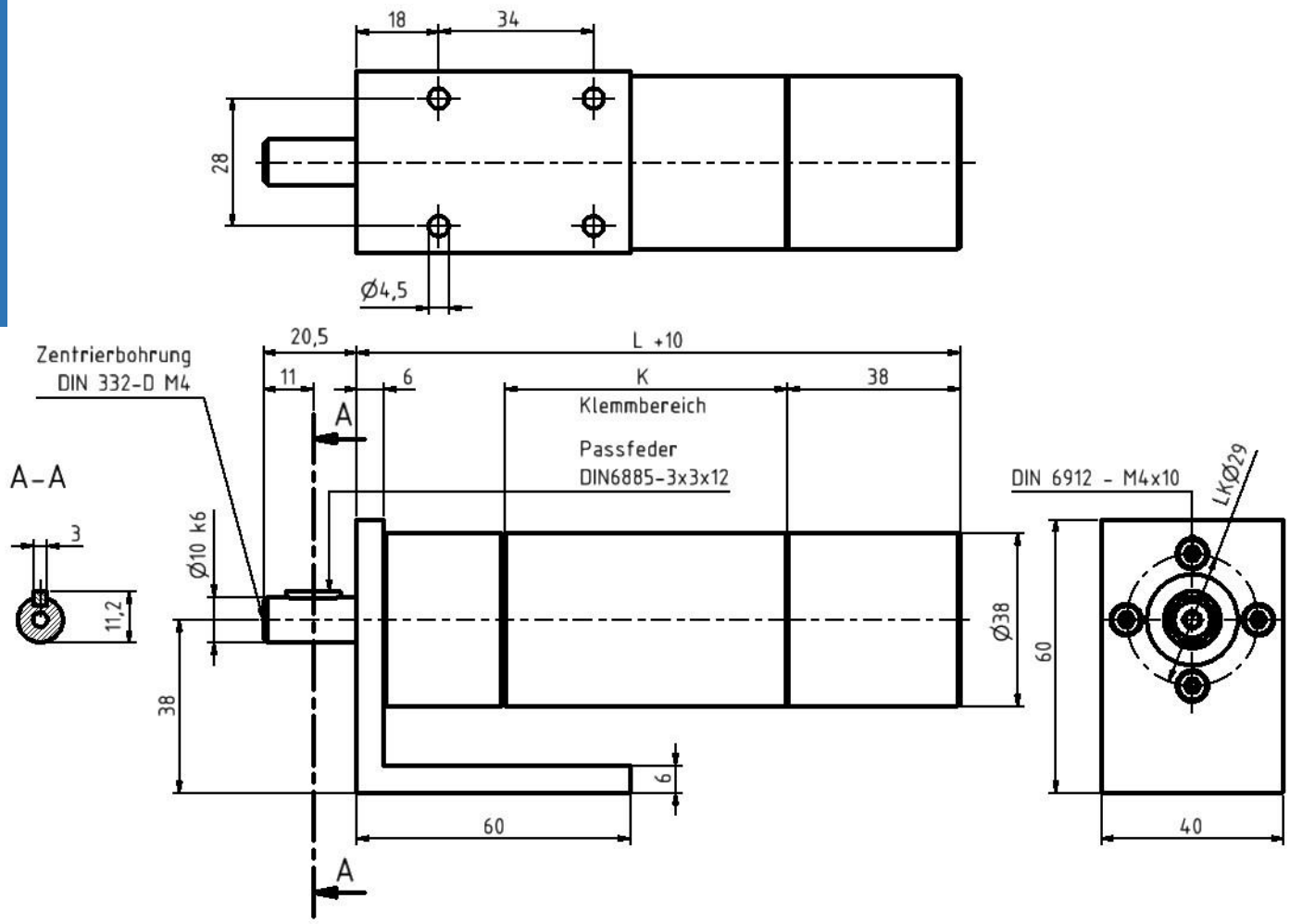

Gewindeausführung 3/8“ UNF-24 Gang

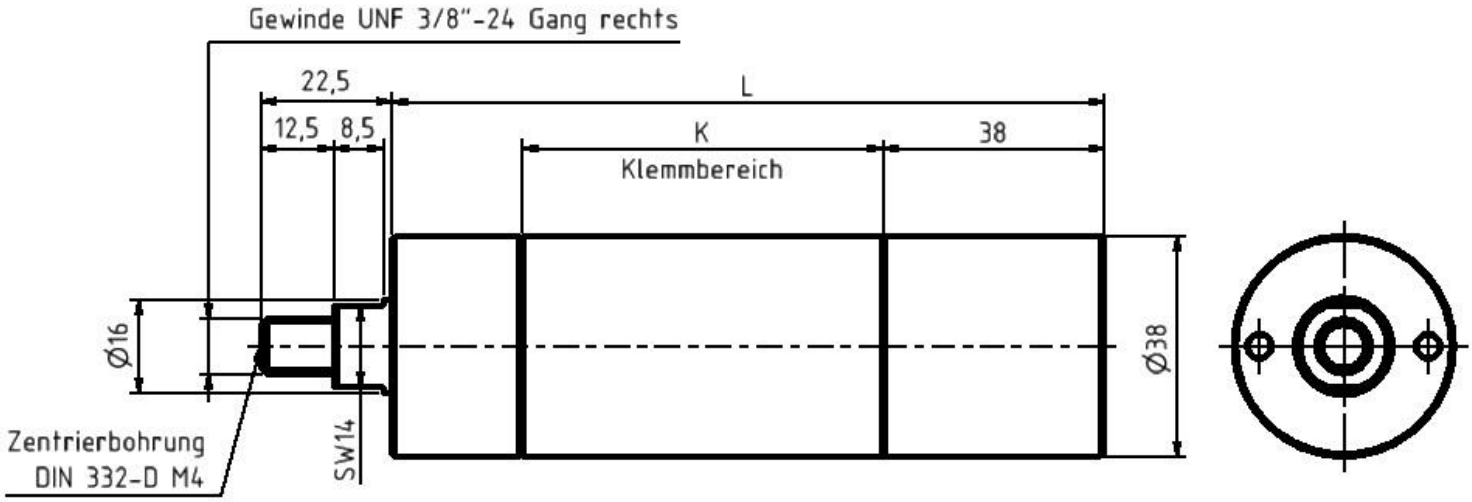

www.air-tec-vogel.de ● E-Mail: info@air-tec-vogel.de
Tel: +49 6406/7758483 ● Fax +49 6406/7758481
AIR-tec-Vogel GmbH ● Brunnenstraße 48 ● D-35460 Staufenberg

LAT-UN-550 / LAT-RN-770 /

Fr max. 2050 N radiale Wellenbelastung
Fa max. 1450 N axiale Wellenbelastung

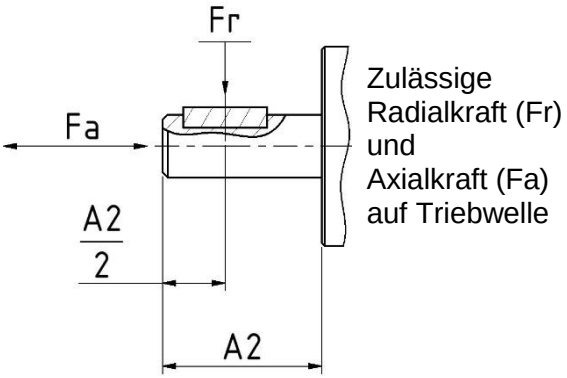

*Luftanschluss: empfohlener Zuluft-Schlauch Ø mm / **innen** LW 13,0 mm.

Motoren der **„LAT-Baureihe“** haben **„speziell niedrige Drehzahlen“** und dürfen nur bis zu einem **maximalen Drehmoment** belastet werden. Um einem Schaden vorzubeugen, empfehlen wir den Einbau von Sicherheitskupplung oder Drehmomentbegrenzer! Eine Besonderheit ist unsere spezielle Wellenabdichtung. Diese verhindert das Aus- u. Eindringen von Schmutzpartikel.

umsteuerbar, 550 Watt, nicht abwürgefest, „speziell niedrige Drehzahlen“

Leistung in Watt	Nenn-drehzahl U/min	Leerlauf U/min	Nenn-moment Nm	Abwürge-moment Nm	Luft-Verbrauch m³/min	Masse kg	Standard L in mm (-10)	Bestell-Nr./Typ:
550	114	228	46,0	max. 60	0,82	1,75	224,5	LAT-UN-550/114
550	75	150	max. 60	max. 60	0,82	1,75	224,5	LAT-UN-550/75
550	63	126	max. 60	max. 60	0,82	1,75	224,5	LAT-UN-550/63
550	53	106	max. 60	max. 60	0,82	1,75	224,5	LAT-UN-550/53
550	44	88	max. 60	max. 60	0,82	1,75	224,5	LAT-UN-550/44
550	14	28	max. 60	max. 60	0,82	2,9	267,5	LAT-UN-550/14

rechts-oder linksdrehend, 770 Watt, nicht abwürgefest, „speziell niedrige Drehzahlen“

Leistung in Watt	Nenn-drehzahl U/min	Leerlauf U/min	Nenn-moment Nm	Abwürge-moment Nm	Luft-Verbrauch m³/min	Masse kg	Standard L in mm (-10)	Bestell-Nr./Typ:
770	125	250	58	max. 60	0,9	1,75	224,5	LAT-RN-770/125
770	83	166	max. 60	max. 60	0,9	1,75	224,5	LAT-RN-770/83
770	69	138	max. 60	max. 60	0,9	1,75	224,5	LAT-RN-770/69
770	58	116	max. 60	max. 60	0,9	1,75	224,5	LAT-RN-770/58
770	49	98	max. 60	max. 60	0,9	1,75	224,5	LAT-RN-770/49
770	15	30	max. 60	max. 60	0,9	2,9	267,5	LAT-RN-770/15

***Angaben der Schlauchinnendurchmesser beziehen sich auf eine maximale Schlauchlänge von 3,0 m, über 3,0 m ist ein Druckabfall zu beachten und ggf. ein größerer Schlauchdurchmesser zu wählen.

Technische Änderungen vorbehalten **Maße alle in mm**

LAT-UN-550 / LAT-RN-770 /

(K) in mm	Bestell-Nr./Typ:
158	LAT-RN-770 und UN-550/125
158	LAT-RN-770 und UN-550/83
158	LAT-RN-770 und UN-550/69
158	LAT-RN-770 und UN-550/58
158	LAT-RN-770 und UN-550/49
158	LAT-RN-770 und UN-550/15

Luftanschlüss

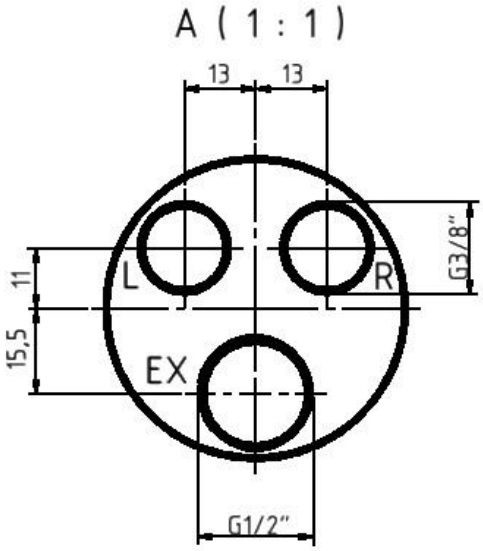

Standardausführung

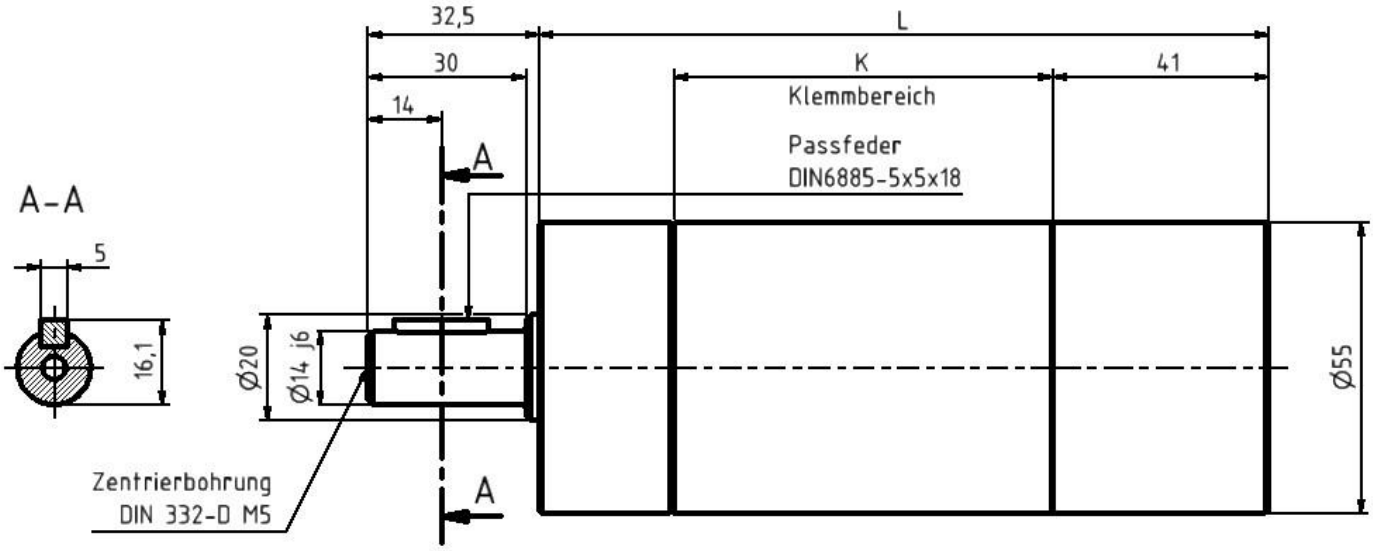

Technische Änderungen vorbehalten

Maße alle in mm

www.air-tec-vogel.de ● E-Mail: info@air-tec-vogel.de
Tel: +49 6406/7758483 ● Fax +49 6406/7758481
AIR-tec-Vogel GmbH ● Brunnenstraße 48 ● D-35460 Staufenberg

LAT-UN-550 / LAT-RN-770 /

(OFL) Ovale Flanschausführung

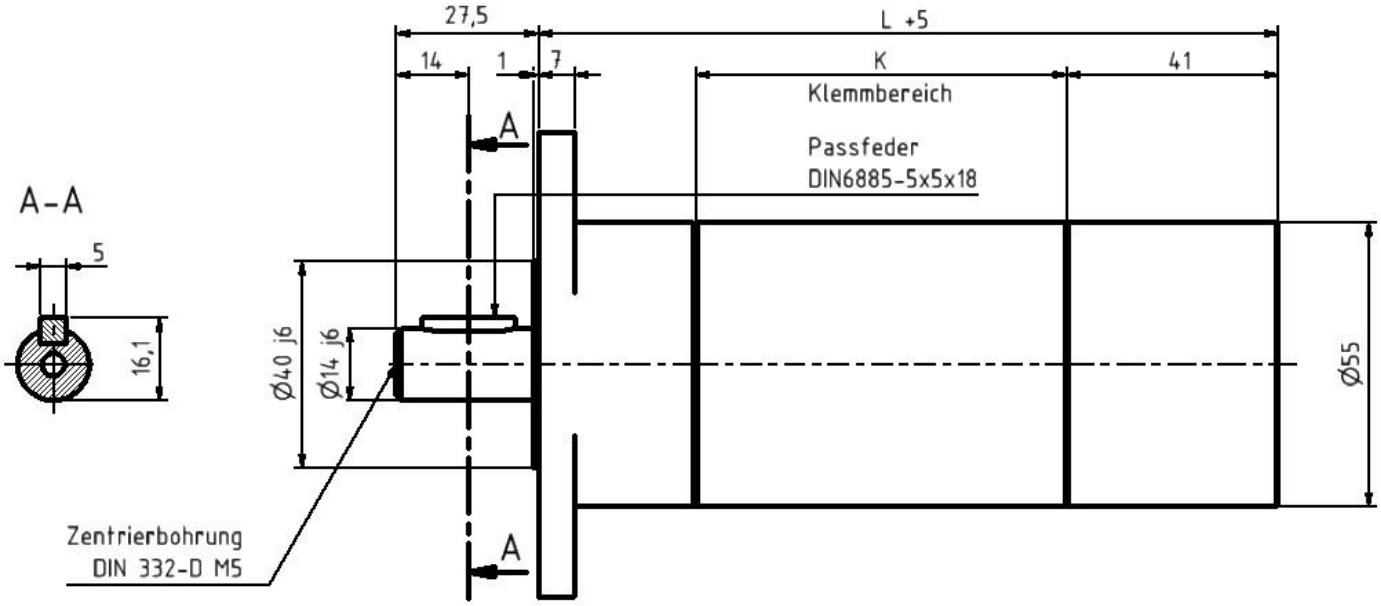

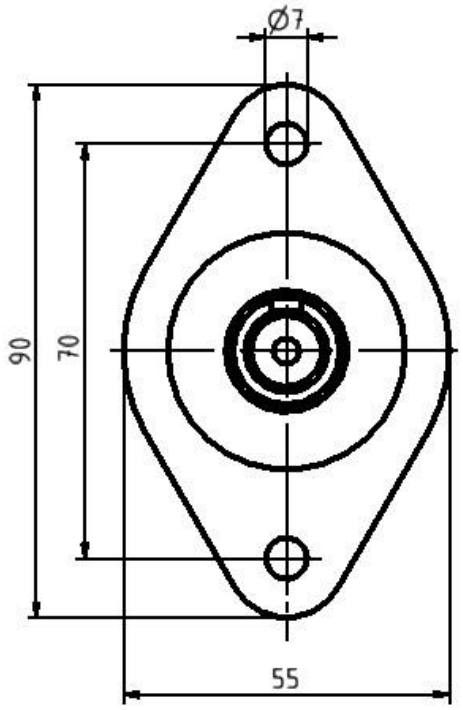

Technische Änderungen vorbehalten

Maße alle in mm

LAT-UN-550 / LAT-RN-770 /

ACHTUNG:
Inbusschrauben M5 DIN 912 der Festigkeitsklasse 10.9 verwenden!

(FL) Flanschausführung

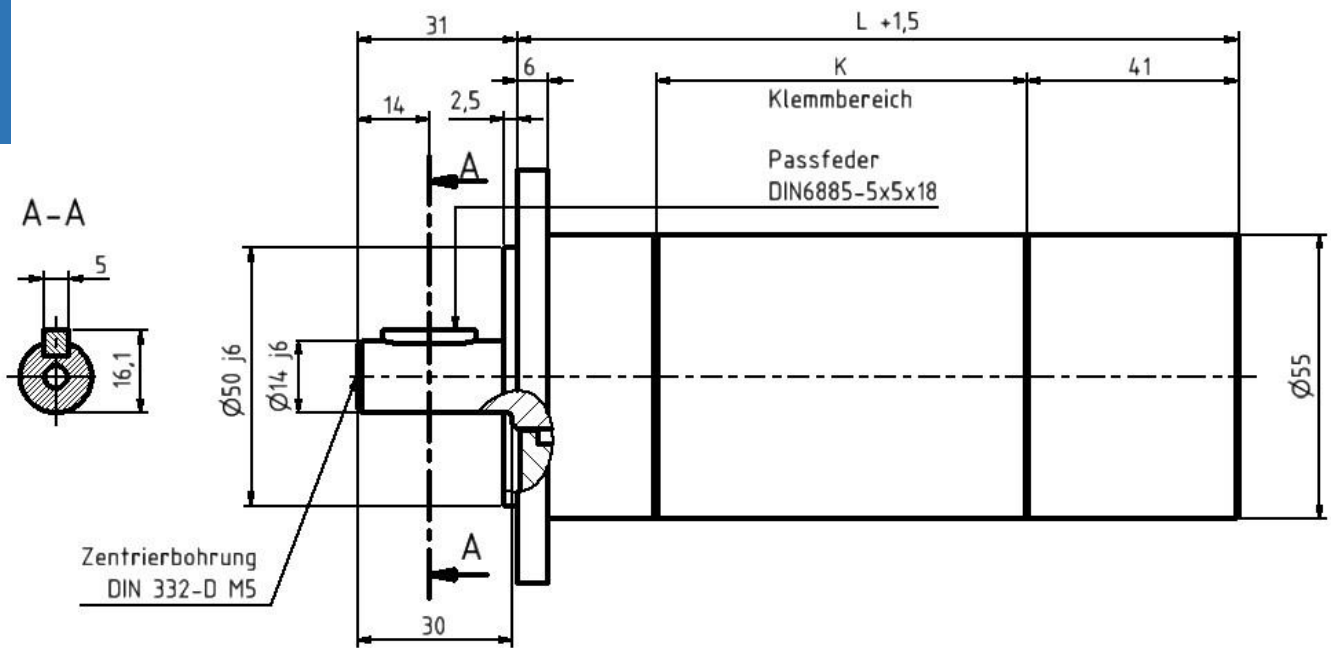

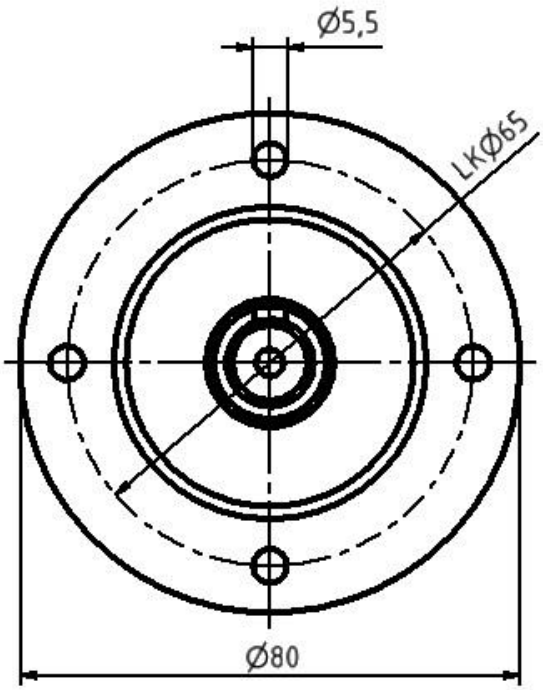

Technische Änderungen vorbehalten

Maße alle in mm

VAT-UN-250 / AT-RN-420 /

Fr max. 2050 N radiale Wellenbelastung
Fa max. 1450 N axiale Wellenbelastung

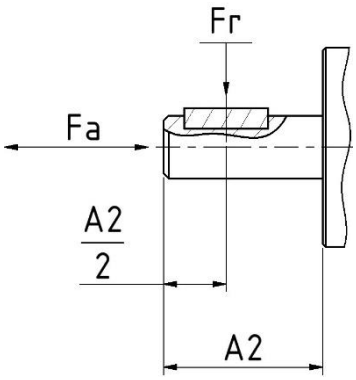

Zulässige Radialkraft (Fr) und Axialkraft (Fa) auf Triebwelle

*Luftanschluss: empfohlener Zuluft-Schlauch Ø mm / **innen** LW 8,0 mm.

Motoren der **„VAT-Baureihe“** sind Motoren mit **verstärktem Getriebe** und dürfen nur bis zu einem **maximalen Drehmoment** belastet werden. Diese Motoren haben trotz Ihres hohen Drehmoments einen geringen Luftverbrauch und ein besonders attraktives Preis-Leistungs-Verhältnis. Eine Besonderheit ist unsere spezielle Wellenabdichtung. Diese verhindert das Aus- u. Eindringen von Schmutzpartikel.

umsteuerbar, 250 Watt, nur bedingt abwürgefest, „speziell niedrige Drehzahlen“

Leistung in Watt	Nenn-drehzahl U/min	Leerlauf U/min	Nenn-moment Nm	Abwürge-moment Nm	Luft-Verbrauch m³/min	Masse kg	Standard L in mm (-10)	Bestell-Nr./Typ:
250	485	970	4,9	9,8	0,36	1,25	169	VAT-UA-250/485
250	120	240	19	38	0,36	1,4	205	VAT-UA-250/120
250	62	124	38	max. 60	0,36	1,6	211	VAT-UN-250/62

rechts-oder linksdrehend, 420 Watt, nicht abwürgefest, „speziell niedrige Drehzahlen“

Leistung in Watt	Nenn-drehzahl U/min	Leerlauf U/min	Nenn-moment Nm	Abwürge-moment Nm	Luft-Verbrauch m³/min	Masse kg	Standard L in mm (-10)	Bestell-Nr./Typ:
420	500	1000	8	16	0,40	1,25	169	VAT-RA-420/500
420	125	260	32	max. 60	0,40	1,4	205	VAT-RN-420/125
420	65	150	max. 60	max. 60	0,40	1,6	211	VAT-RN-420/65

***Angaben der Schlauchinnendurchmesser beziehen sich auf eine maximale Schlauchlänge von 3,0 m, über 3,0 m ist ein Druckabfall zu beachten und ggf. ein größerer Schlauchdurchmesser zu wählen.

Technische Änderungen vorbehalten **Maße alle in mm**

VAT-UN-250 / VAT-RN-420 /

(K) in mm	Bestell-Nr./Typ:
62	VAT-RA-420 und UA-250/485
98	VAT-RN-420 und UA-250/120
62	VAT-RN-420 und UN-250/62

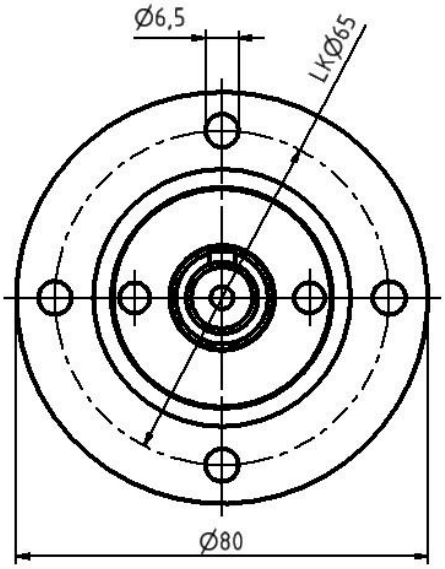

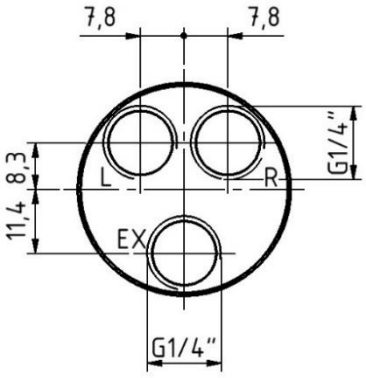

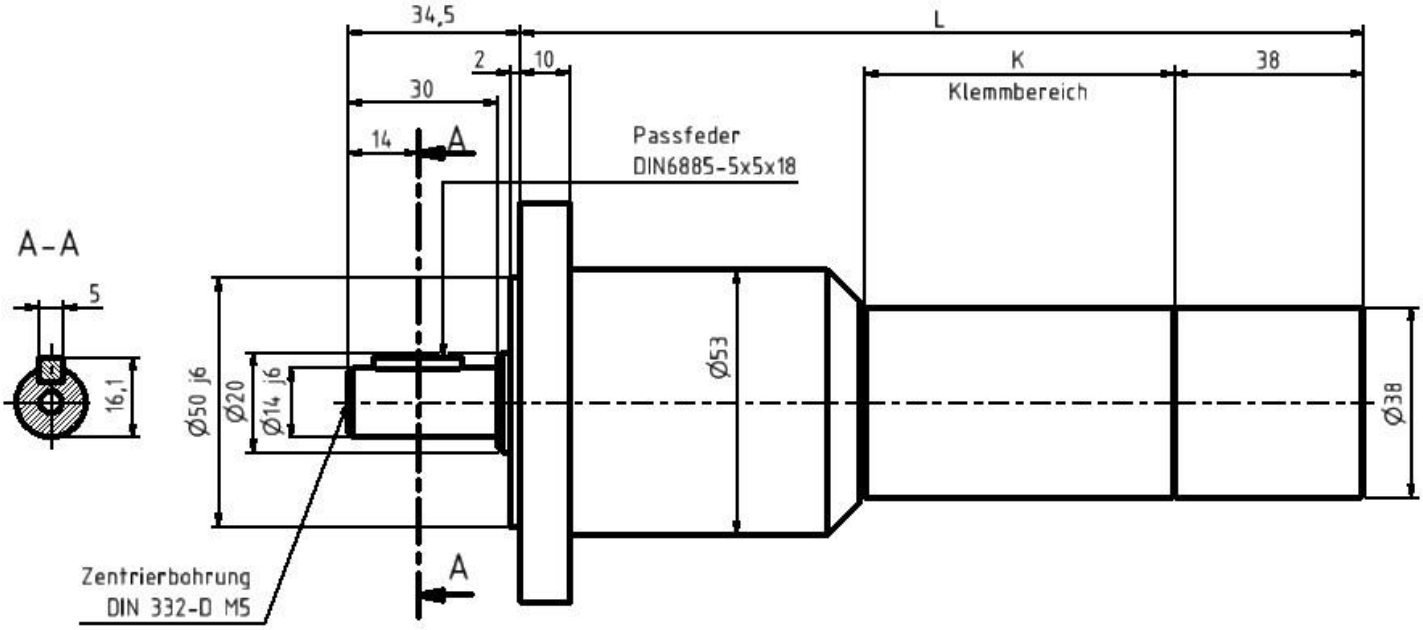

www.air-tec-vogel.de ● E-Mail: info@air-tec-vogel.de
Tel: +49 6406/7758483 ● Fax +49 6406/7758481
AIR-tec-Vogel GmbH ● Brunnenstraße 48 ● D-35460 Staufenberg

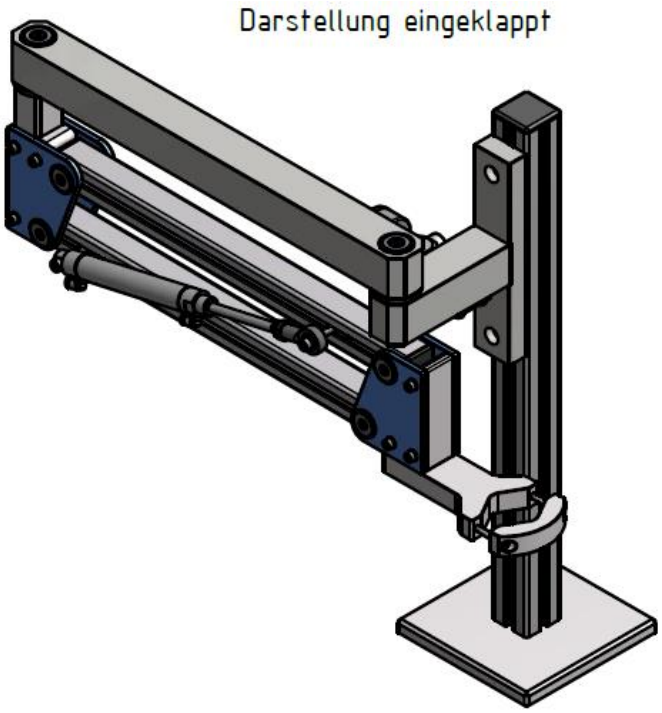

Der ergonomische Tragarm **„Ergo-Lift“** von AIR-tec-Vogel® GmbH entlastet den Mitarbeiter von Reaktions- und Gewichtskräften durch Druckluftmotoren, Drehschraubern, Bohrgeräten, Niet-maschinen oder auch anderen Werkzeugen. Die universelle Prismen-Werkzeugaufnahme kann auch durch eine kundenspezifische Anforderung modifiziert oder angepasst werden. Die drei Größen für Drehmomente bis 50 Nm, 150 Nm und 300 Nm werden durch geänderte Profilgrößen und unterschiedlichen Pneumatik Zylindern erreicht. Alle Gelenke sind beim **„Ergo-Lift“** mit Rillenkugellagern vollkommen spielfrei aufgebaut und können optional auch mit einem 3D Positioniersystem zur Positionsüberwachung ausgestattet werden. Die außerordentliche Steifigkeit des Systems wird durch das Profildesign erreicht. Die Standard-Prismen-Aufnahme (bis Ø 55mm) empfehlen wir nur für Drehmomente bis max. 15 Nm (andere Aufnahmen liefern wir nach Ihrem Anforderungsprofil).

„Ergo-Lift“ in Verbindung mit Druckluftgewindeschneidmaschinen von M3 bis M12 inkl. Schnellrücklauf.

Option: Profile, Gewichtslast und Schenkellänge können jederzeit angepasst werden.

Typ	Drehmoment	Tragkraft	Arbeits-Bereich	Alu-Profil
Ergolift 50	max.50	bis 1,5 kg	Radius 950	40x40, 30x30 mm
Ergolift 150	max.150	bis 15 kg	Radius 1200	80x40, 40x40 mm
Ergolift 300	max.300	bis 30 kg	Radius 1500	120x60, 60x60 mm

Technische Änderungen vorbehalten **Maße alle in mm**

Ihr Weg zu uns

Herstellung ● Vertrieb ● Konstruktion ● Service

AIR-tec-Vogel® GmbH ● D-35460 Staufenberg
Telefon: +49 (0) 6406/7758483
Fax: +49 (0) 6406/7758481
E-Mail: info@air-tec-vogel.de
www.air-tec-vogel.de

Ihr AIR-tec-Vogel® GmbH Partner

Ausgabe 12.12.2020

Alle Rechte vorbehalten. Unberechtigtes Verwenden von Texten oder Kopieren des Inhaltes, insbesondere Fotos, Modell-bezeichnungen, Artikelnummern und Warenzeichen, sind verboten. Nachdruck, auch auszugsweise, mechanische sowie digitale Vervielfältigung sind nur mit vorheriger ausdrücklicher schriftlicher Genehmigung von **AIR-tec-Vogel® GmbH** gestattet.